Nordpeis


| | | |
|---|---|---|
| NO | Monteringsanvisning | 2 |
| GB | Installation manual | 10 |
| FI | Asennusohje | 18 |
| SE | Monteringsanvisning | 25 |


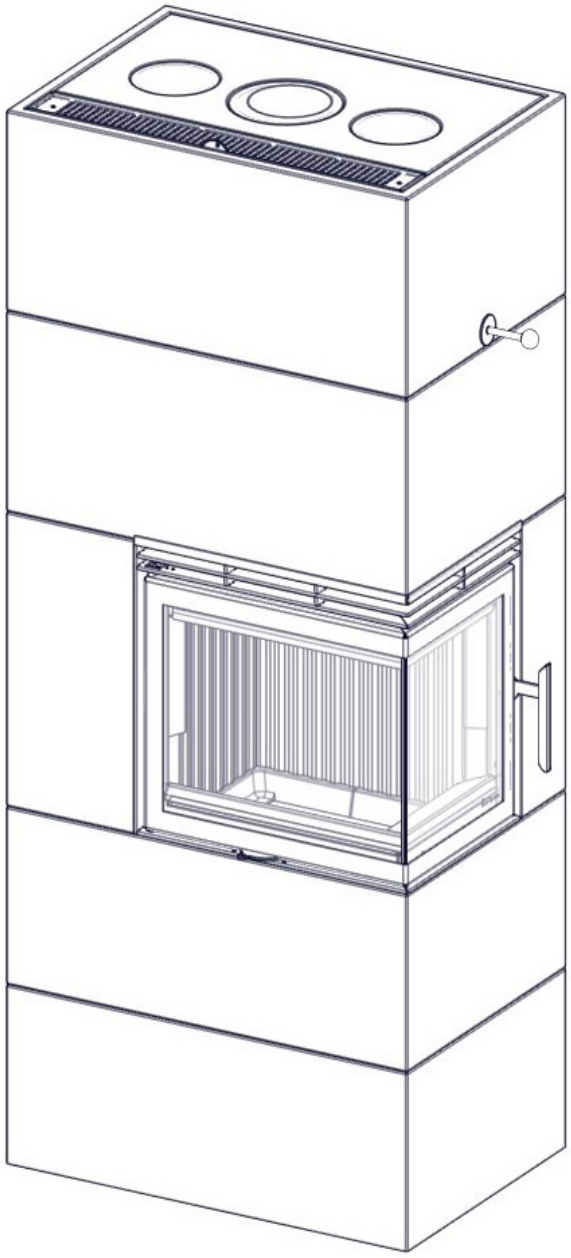

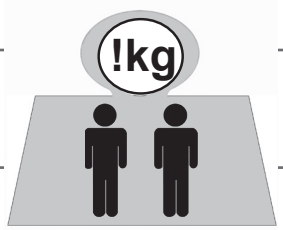


# Salzburg C Convection

**Art.no:** PN-SAL03-00R, PN-SAL03-00L
**Last updated:** 27.01.2022
**RRF nr:** 50 15 3896

**VIKTIGE SIKKERHETSREGLER:**

1. Følg monteringsanvisningen nøye når ildstedet tilkobles skorsteinen. Dersom monteringen fraviker fra eksemplene i monteringsanvisningen er det viktig å ta hensyn til strålevarmen fra røykrøret til omkringliggende materialer.
2. Før opptenning er det viktig å lese bruksanvisningen og følge denne.
3. Innbygde og / eller definerte konveksjonsåpninger må aldri reduseres eller delvis blokkeres. Det kan i så fall føre til overoppheting, som igjen kan føre til skader på produktet, og i verste fall brann.
4. Bruk kun opptenningsbrikketter eller andre alternativer i fast form. **Bruk aldri bensin, diesel eller andre flytende væsker til opptenning da dette kan føre til eksplosjon.**
5. Bruk kun naturlig og tørr ved. Bruk av briketter, koks og byggeplank vil utvikle høyere temperaturer og høyere utslipp. Det kan også skade ildstedet.
6. Dersom det oppstår skader på glass eller dørpakninger som gjør ildstedet utett skal bruken av ildstedet opphøre intill skaden er reparert.
7. Produkter tilkoblet ventilert pipe må aldri brukes med åpen dør annet enn ved ilegg eller korte perioder ved oppfyring.

**Dersom sikkerhetsreglende brytes vil garantien på produktet bortfalle.**

**Anbefaling: For økt sikkerhet anbefaler vi at en kvalifisert montør utfører oppstillingen av ildstedet.**

## Innhold


| | | |
|---|---|---|
| **1.** | **Generelt om akkumulerende ildsteder** | **2** |
| | Dobbeltvirkende spjeld | 3 |
| | Luftventil | 3 |
| | Rengjøring av røykkanaler | 3 |
| | Aske og askeboks | 3 |
| | Vekt | 3 |
| | Brannmur | 3 |
| | Tilkobling til skorstein | 3 |
| | Lim | 3 |
| | Småskader | 3 |
| | Maling | 3 |
| | Pussing | 4 |
| | Fliser/kakel | 4 |
| | Thermotte™ | 4 |
| | Sprekker i Powerstone™ | 4 |
| **2.** | **Garanti** | **4** |
| | Gjenvinning av glass | 4 |
| | Gjenvinning av emballasje | 4 |
| | Dør og glass | 4 |
| **3.** | **Fyringstips** | **4** |
| | Fyringsrytme | 5 |
| | Lagring av ved | 5 |
| | Fyring | 5 |
| | Opptenning | 5 |
| | Valg av brensel | 5 |
| **4.** | **Teknisk info** | **6** |
| **5.** | **Installasjon og kontroll før bruk** | **6** |
| | Skorsteinstrekk | 6 |
| | Friskluft tilførsel (=mm AIR) | 6 |
| | VIKTIG! Uttørkingsprosess | 7 |
| | Fyringsrytme | 7 |
| **6.** | **Måltegning** | **7** |
| **7.** | **Tips og råd ved problemer med forbrenningen** | **8** |


## Generelt om akkumulerende ildsteder

Akkumulerende ildsteder skiller seg fra andre ildsteder ved at de er beregnet på å avgi en moderat varme over lengre perioder med begrenset fyringstid. Vanlige ildsteder avgir sterk varme under fyring med veldig begrenset avkjølingstid.
Nordpeis akkumulerende ildsteder er basert på et langt kanalsystem der varmen som utvikles i brennkammeret føres gjennom kanalsystemet før det ledes ut i skorsteinen. Temperaturen på røykgassene absorberes av materialet rundt røykkanalene, og innen røyken når skorsteinen. Virkningsgraden på et velkonstruert akkumulerende ildsted ligger derfor langt over virkningsgraden til et vanlig ildsted.

Et akkumulerende ildsted kan holde en jevn temperatur gjennom hele døgnet med kun en fyringssyklus.

**Dobbeltvirkende spjeld**
Ovnen er utstyrt med dobbeltvirkende spjeld som styrer to funksjoner: opptenningsspjeld og skorsteinsspjeld. Når spjeldarmen er trukket helt ut vil røykgassene slippes rett ut i skorsteinen uten å gå via røykkanalene. Denne innstillingen brukes under oppfyring. Når ovnen og skorsteinen har nådd en god arbeidstemperatur etter 10 – 30 minutter skal spjeldarmen skyves halvveis inn til et «klikk» høres. I denne posisjonen er opptenningsspjeldet lukket, og røykgassene føres gjennom kanalene som absorberer varmen før røykgassene ledes ut i skorsteinen.
Opptenningsspjeldet skal også åpnes før ilegg av mer ved, og så lukkes igjen.
**VIKITG: Bruk av ovnen over lengere perioder med åpent opptenningsspjeld kan utsette skorsteinen før høyere temperaturer enn den er dimensjonert for.**

Ved å skyve spjeldarmen helt inn lukkes både opptenningspjeld og skorsteinsspjeldet. Dette stenger av kanalene fra skorsteinen og sørger for at den akkumulerte varmen ikke slippes ut av skorsteinen. Denne funksjonen skal kun brukes når alle flammer er dødd ut, og det bare er glør tilbake.
**VIKTIG: Om skorsteinsspjeldet lukkes for tidlig kan dette føre til røykgass lekkasje og lede til karbonmonoksidforgiftning.**

**Luftventil**
Tradisjonelt fyres akkumulerende ildsteder med maksimalt åpen luftventil. Dette sikrer optimal forbrenning og minst mulig sotavleiring i røykkanalsystemet. I tillegg er det lettere å holde glasset rent ved intensiv fyring. Skulle man allikevel ønske en lengre brennperiode og et roligere flammebilde kan luftventilen justeres ned. Salzburg er utstyrt med etterbrenningsteknologi. Dette sikrer ren forbrenning og god virkningsgrad selv ved lavbelastning.

**Rengjøring av røykkanaler**
Ved daglig bruk av ildstedet gjennom fyringssesongen anbefaler vi at kanalsystemet feies en gang i året. Dette for å opprettholde trekken og virkningsgraden. Tilsotede kanaler vil isolere og dermed senke virkningsgraden. Man kan også oppleve at trekken blir dårligere og at flammebildet blir vanskeligere å styre med ventilfunksjoner.
For å feie røykkanalene fjernes Thermotterøykhvelver, og de to Thermotte bak- og sideplantene. Fjern de to inspeksjonslokkene i Powerstonen og bruk egnet feiebørste til å feie kanalene med både opp-og nedover. Nedfalssot samles i bunnen av ovnen og kan fjernes med askesuger ved å fjerne askeris og askeboksen. Røykrøret kan feies ved å fjerne inspeksjonslokkene på toppen av ovnen.

Husk at ildstedet alltid må være kaldt før det feies/ inspiseres.

**Aske og askeboks**
Askeboksen består av en indre del som benyttes ved regelmessig tømming av aske. Når den ytre delen også fjernes får man tilgang til kanalsystemet.

Asken må tømmes med jevne mellomrom. Vær oppmerksom på at asken kan inneholde glør selv flere døgn etter at ilden er opphørt. Bruk en beholder av ikke brennbart materiale til å fjerne asken.

**Vekt**
Huseier må forsikre seg om at gulvet tåler belastningen i henhold til totalvekten på produktet.

**Brannmur**
Frittstående ildsteder kan monteres uten brannmur. Overhold alle sikkerhetsavstander til brennbare materialer.

**Tilkobling til skorstein**
Følg skosteinsprodusentenes spesifikasjoner for tilkobling til skorstein. Tørrstable produktet for nøyaktig høyde og posisjon til røykinnføringen i skorsteinen.

**Produktet er ikke kompatibelt med toppmontert murt pipe.**

**Vekten på toppmontert stålpipe kan ikke overstige 300kg.**

**Ved topptilslutning til stålpipe henviser vi til respektive fabrikats monteringsanvisning.**

**Krav til gulvplate ved brennbart gulv**
Følg de kravene til gulvplate (stein, stål o.l) som gjelder i det landet produktet monteres i.

**Lim**
Ytterelementene skal limes med medfølgende akryl. Sørg for at alle limflater er frie for støv. For bedre heft kan overflatene vaskes. La overflaten tørke før lim strykes på. Når produktet er ferdig montert, etterfyll skjøtene mellom elementene med akryl og jevn fugen med en såpevåt svamp eller finger slik at det blir en tydelig fordypning mellom elementene (FIG Z).

**Småskader**
Grunnet transport og håndtering kan det oppstå små skader på produktet. Dette kan repareres med medfølgende flislim. For perfekt resultat kan du sparkle og slipe med egnet sparkelmasse utenpå fliselimet. Mindre sår og ujevnheter sparkles. Dersom såret er dypt anbefales det å sparkle i flere omganger for å unngå synk. Jevn til med f.eks. en fuktig svamp eller et pussebrett.

**Maling**
Overflaten på omramningen er beregnet på å kunne males uten videre grunningsarbeide. Bruk kun diffus-jonsåpen akryl- eller latexmaling, evt. sementbasert

strukturmaling. Dersom det mot formodning skulle være ujevnheter i overflaten kan disse sparkles med lett-sparkel eller medfølgende akryl.

**Pussing**
Om man ønsker en mer tradisjonell pusset overflate anbefales det å fukte omramningen, samt trekke ovnen med flislim og glassfibernett før eventuell mørtel- eller mineralpuss påføres.

**Fliser / kakel**
Ovnen kan også delvis eller helt dekkes med fliser / kakler / natursten av eget valg. Som for mørtelpuss anbefaler vi at omramningen fuktes før den trekkes med flislim og glassfibernett for å sikre god heft samt hindre sprekkdanning i omrammingens skjøter.

**Vær oppmerksom på at lim og mørtel må herde før ovnen varmes opp første gang. Følg lim / mørtel produsentens anvisning.**

Uansett overflatebehandling er det en stor fordel å maskere hele dørrammen for å unngå å måtte rengjøre denne senere.

**Vær opmerksom på at luftspalten mellom omramming og dørramme ikke må fylles opp med lim, mørtel eller lign.**

**Thermotte™**
**I**solasjonsplatene (Thermotte) er klassifisert som slitasjedeler som det er behov for å bytte etter noen år. Slitasjen er direkte påvirket av bruken av ildstedet. Nordpeis gir ett års garanti på deisse delene. Utover denne garantiperioden kan delene kjøpes.

**Merk:** Bruk av for lang ved kan skade platene, dersom veden blir liggende i spenn mellom sideplatene.

**Sprekker i PowerStone**
Grunnet termiske påvirkninger vil det kunne oppstå små riss/sprekker i PowerStonen. Dette er naturlig og forringer ikke produktets funksjon eller sikkerhet.

## 2. Garanti

**Advarsel!**
**Kun bruk reservedeler anbefalt av produsent.**

**Advarsel!**
**Endring eller modifisering av produktet skal skriflig godkjennes av Nordpeis**

For utførlig beskrivelse av garantibestemmelser, se vedlagte garantikort eller besøk våre nettsider www.nordpeis.no

**Gjenvinning av glass**
Ildfast glass kan ikke gjenvinnes. Alt av gammelt peisglass, brekkasje eller annet ubrukelig ildfast glass, må kastes i restavfallet. Ildfast glass har høyrere smeltetemperatur, og kan derfor ikke gjenvinnes sammen med brukt emballasjeglass.
Blandes dette med brukt emballasjeglass, ødelegges råvaren og gjenvinning av brukt emballasjeglass kan i verste fall stoppe. Når du sørger for at ildfast glass ikke havner i returpunktene, er det et viktig bidrag for miljøet.




**Gjenvinning av emballasje**
Emballasjen som følger produktet skal gjenvinnes etter det gjeldene lands forskrifter.

**Dør og glass**
Dersom glassruten er sotete, kan det være nødvendig å pusse/rengjøre glasset. Bruk glassrens som er beregnet for dette (NB! Vær forsikting, glassrens kan skade lakken på dørrammen og pakninger). Brukes andre rengjøringsmidler kan det skade glasset/pakninger.
Et godt tips til rengjøring er å bruke en fuktig klut eller kjøkkenpapir med litt aske fra brennkammeret. Gni asken rundt på glasset og tørk av med et rent og fuktig kjøkkenpapir. NB! Rengjøring må kun gjøres når glasset er kaldt.

Med jevne mellomrom kan det være nødvendig å skifte tetningslistene på døren for å sikre at ildstedet fortsatt er tett og fungerer optimalt. Disse fås kjøpt i sett med keramisk lim inkludert.

**Gjenvinning av emballasje**
Emballasjen som følger produktet skal gjenvinnes etter det gjeldene lands forskrifter.

**Fyringsrytme**
Et varmelagrende produkt skal ikke overfyres da dette kan gi skader på produktet. For å utnytte et varmelagrende produkt maksimalt er det derfor viktig å optimalisere fyringsrytmen og hvor store ileggene skal være. Les hvilke fyringsintervaller og ileggstrørrelser som gjelder for ditt produkt.

## 3. Fyringstips

Den beste måten å tenne opp et ildsted er ved bruk av opptenningsbriketter og kløyvet, tørr småved. Aviser gir mye aske og trykksverten er ikke bra for miljøet. Reklamer, magasiner, melkekartonger og lignende er ikke egnet for opptenning i peis. Det er viktig med god lufttilførsel ved opptenning. Når skorsteinen blir varm øker trekken og døren kan lukkes

**Advarsel! For å unngå brannskader, må du være oppmerksom på at alle overflater kan bli varme under bruk.**

**Advarsel: Bruk ALDRI opptenningsvæske som bensin, parafin, rødsprit eller lignende til opptenning. Du kan skade både deg selv og produktet.**

Bruk alltid ren og tørr ved med et maksimalt fuktinnhold på 20% / min. 16%. Fuktig ved krever mye luft til forbrenningen og det må brukes ekstra energi/varme til å tørke ut det fuktige treet. Dette gir mindre varmeavgivelse til omgivelsene samtidig som det fører til sotdannelse på glasset og i skorsteinen, med fare for beksot og skorsteinsbrann.

**Skulle pipebrann oppstå, lukk døren og lufttilførselen til ildstedet, ring så brannvesenet. Etter en pipebrann skal fyringsannlegget besiktiges og godkjennes av brann og feievesenet.**

**Lagring av ved**
For å forsikre seg om at veden er tørr, bør treet felles om vinteren og lagres om sommeren under tak på et sted med god utlufting. Vedstabelen må aldri dekkes av en presenning som ligger mot jorden, da presenningen vil fungere som et tett lokk som vil forhindre veden i å tørke. Oppbevar alltid en mindre mengde ved innendørs i noen dager før bruk, slik at fukten i overflaten på veden kan fordampe.

**Fyring**
For lite luft til ildstedet kan medføre at glasset sotes. Tilfør derfor luft til bålet like etter at brenselet er lagt på, slik at det er flammer i brennkammeret og gassene forbrennes. Åpne opptennings-/fyringsventilen og ha døren litt på gløtt til flammene får godt tak.
Merk at lufttilførsel til forbrenningen også kan bli for stor og gi en ukontrollerbar flamme som svært raskt vil varme opp hele ildstedet til en ekstremt høy temperatur (gjelder fyring med lukket, eller nesten lukket dør). Fyll derfor aldri brennkammeret helt opp med ved.

**Advarsel! Døren til brennkammeret skal alltid være stengt. Unntatt under opptenning, nytt illegg og ved fjerning av aske.**

**Opptenning**
Optenningsved
Fin kløyvd (diameter of 3-5cm)
Lengde: 25-35 cm
Ca. mengde : 3 kg

Plasser luftventil kontrollen i opptenningsstilling, med å flytte den helt til høyre. Sett spjeldet i opptenningsmodus ved å trekke spaken helt ut.

Legg i den fin kløyvde veden og tenn opp. Se til at flammene har tatt godt tak i veden. Når flammene er stabile og pipen er blitt varm, kan luftjustringshjulet tas ut av sin stilling for opptenning med å vri den til venstre, når et klikk høres eller kjennes, er opptenningsluften stengt.

Etter 15-20 minutter fra opptenning kan også spjeldet settes i driftsposisjon ved å trykke det havveis inn. Røyk begynner da og sirkulere i kanalene og varmen fra denne vil overføres og lagres i Powerstone kjernen.

Når verden er brent ned til glør, kan ny ved legges inn. Dra eksisterende glør frem i forbrenningskammeret når du legger i ny ved for at ny ved lettest skal tenne. Plasser første lag med ved vinkelrett fra fronten. Det skal brenne livlig.

**Påfyllingsmengde**
Kløyvd ved (diametre 6-9cm)
Lengde: 25-35 cm
Ca. mengde. 3,75 kg /h

Når bålet er slukket, steng skorsteinsspjeldet for å lagre varmen i ildstedet.

**Valg av brensel**
Alle typer tre, som bjørk, bøk, eik, alm, ask og frukttre kan brukes som brensel i ildstedet. Tresorter har forskjellige hardhetsgrader - jo høyere hardhetsgrad veden har, desto høyere er energiverdien. Bøk, eik og bjørk har den høyeste hardhetsgraden.

NB! Vi anbefaler ikke bruk av fyringsbriketter/kompaktved i våre brennkamre, da disse produktene kan utvikle vesentlig høyere temperatur enn brennkammeret tåler. Fyringsbriketter/kompaktved anvendes på eget ansvar og kan føre til at garantien bortfaller.

**Advarsel:**
**Bruk ALDRI impregnert tre, malt tre, plastlaminat, kryssfiner, sponplater, avfall, melkekartonger, trykksaker eller lignendesom brensel.**
**Ved bruk av disse materialene bortfaller garantien.**

**Felles for disse materialene er at de under forbrenning kan danne saltsyre og tungmetaller som er skadelige for miljøet, deg og ildstedet. Saltsyren kan også angripe stålet i skorsteinen eller murverket i en murt skorstein. Unngå også å fyre med bark, sagspon eller annet ekstremt fint kløyvet ved unntatt ved opptenning. Denne form for brensel gir lett overtenning som kan resultere i for høy effekt.**

**Advarsel: Pass på at ildstedet ikke blir overopphetet – det kan føre til uopprettelig skade på ildstedet. Slike skader dekkes ikke av garantien.**

Kilde: "Håndbok, effektiv og miljøvennlig vedfyring" av Edvard Karlsvik SINTEF Energiforskning as og Heikki Oravainen, VTT.

*For egen sikkerhet, følg monteringsanvisningen. Alle sikkerhetsavstander er minimumsavstander. Installasjon av ildsteder må i tillegg være i henhold til det enkelte lands lover og regler. Nordpeis AS står ikke ansvarlig for feilmontering av ildstedet.*
*Vi tar forbehold om trykkfeil og endringer.*
*For sist oppdaterte versjon og mer utfyllende informasjon om brannmurer, pipetilkobling etc., se våre nettsider www.nordpeis.no*

## 4. Teknisk info Salzburg C Convection

| | |
|---|---|
| Minimumsavstander til brennbart materiale | Bak 50mm<br>Side 50mm<br>Tak 550mm |
| CO-innhold ved 13% $O_2$ | <1500 mg/m³ |
| Temperatur røykgass | 140 °C |
| Effekt | 54,6 kWh |
| Kapasitet varmelagring | 100% etter 4,8 timer<br>50% etter 11,8 timer<br>25% etter 20,1 timer |
| Virkningsgrad | > 65 % |
| Nominell effekt under periode med varmeavgivelse (100%-25%) | 3,6 kW |
| Skorsteinstrekk | 12 Pa |
| Vedlengde | 350 mm |
| Vekt | 1120 kg |
| Ileggstr. | 3,0 kg |
| Maks antall ilegg | 5 |
| Ileggsintervall | 1 pr time |
| Ant. fyringssykluser pr døgn | 1 |

## 5. Installasjon og kontroll før bruk

Installasjon av nye ildsteder skal meldes til de lokale bygningsmyndigheter. Det anbefales å benytte kompetent personell ved installasjon nytt ildsted. Huseier står selv ansvarlig for at alle krav til sikkerhet er ivaretatt på en forskriftsmessig måte og er forpliktet til å få installasjonen inspisert og sikkerheten bekreftet av en kvalifisert kontrollør. Kvalifisert kontrollør kan være feier, murmester, varmeforhandler eller andre med tilstrekkelig kompetanse. Det er også en fordel å dokumentere denne kontrollen skriftlig, bruk gjerne vedlagte kontrollskjema. Lokalt feievesen må informeres dersom installasjonen medfører endret feiebehov.

**Skorsteinstrekk**
Sammenlignet med eldre ildsteder, stiller dagens rentbrennende ildsteder betydelig større krav til skorsteinen. Selv det beste ildsted vil fungere dårlig hvis skorsteinen ikke er riktig dimensjonert og i god stand. Oppdriften styres hovedsaklig av røykgasstemperatur, utetemperatur, lufttilførsel og skorsteinens høyde og innvendige diameter. Anbefalt skorsteinshøyde er minst 4 meter over røykinnføringen og en diameter på 150-200mm. Skorsteinens diameter skal aldri være mindre enn røykinnføringen/røykrøret. Ved nominell effekt skal det være et undertrykk mellom 12 og 25 Pascal.

Trekken øker når:
- skorsteinen blir varmere enn utelufta
- den aktive lengden på skorsteinen over ildstedet økes
- det er god lufttilførsel til forbrenningen

Er skorsteinen overdimensjonert i forhold til ildstedet, kan det bli vanskelig å oppnå god trekk, fordi skorsteinen ikke blir godt nok oppvarmet. I slike tilfeller kan det lønne seg å ta kontakt med kynding personell for vurdering av eventuelle tiltak. For kraftig trekk kan avhjelpes med en trekkbegrenser. Ildstedet er typetestet og må kobles til skorsteiner som er dimensjonert for røykgasstemperatur som anvist i EC-deklarasjonen. Ved behov, ta kontakt med en feier på forhånd.

**Friskluft tilførsel (=mm AIR)**
Et sett for til luft er tilgjengelig som tilbehør. Dette vil sikre tlluft til forbrenningen og sikre silk at ildstedet blir mindre påvirket av ventilasjons systmer som, kjøkken vifter og andre vifter som kan skape undertrykk i rommet. Vi anbefaler dette uansett utforming av bygg også i gamle hus. For dårlig tilluft kan skape dårlig trekk og lav forbrenning som igjen kan føre til sot på glass dårlig utnyttelse av ved og sot dannelse i pipe.

**Advarsel! Hold alle luftinntak fri for forbrenningen fri for tildekking**

**Advarsel! Bruk av avtrekksvifter i samme rom eller nærhet kan føre til problemer.**

**Måltegning (FIG 1)**
*Målet i tegningen angir ca. senter høyde på produktets utsparring til røykrør. Ta hensyn til eventuell stigning på røykrøret når det skal lages hull i pipen. Skjevheter i gulv og vegger vil også kunne påvirke målene. Tørrstable derfor produktet for nøyaktig høyde og posisjon til røykinnføringen. Merk også opp eventuelt hull til friskluftsett gjennom gulv (ekstrautstyr).
**NB! Da innekjernen er bygd opp av mange skift kan tilkoblingshøyden variere med opp til et par centimenter fra installasjon til installasjon**

**Sikkerhetsavstander (FIG 2)**
Sørg for at angitte sikkerhetsavstander overholdes.

## VIKTIG! Uttørkingsprosess

Når ildstedet er nytt og ikke fyrt i fra før, inneholder det mye fuktighet. Denne fuktigheten må tørkes ut før ildstedet tåler fyringsrytmen oppgitt under.

**For å drive ut fuktigheten, følg prosedyren under:**

1. Sørg for at luftventilen (se figur under) i forkant av døren er helt åpen
2. Sørg for at spjeldet står i opptenningsmodus.
3. Tenn et lite bål bestående av 1-2kg finkløyvet ved.
4. Etter at flammene har tatt skikkelig tak i veden settes spjeldet i driftsposisjon, slik at den varme røyken sirkulerer rundt i kanalene.

**NB! La luftventilen forbli åpen, og spjeldet i driftsposisjon etter at bålet har brendt ut.**

Denne prosedyren skal gjentas to ganger til, med et døgns mellomrom mellom hver gang.

**NB! Følges ikke retningslinjene for uttørking kan elementene i ildstedet sprekke.**

**Luftventilen vris mot høyre for å øke lufttilførsel på Salzburg. Ventilen har to funksjoner.**
**A.** Når du vrir ventiklen helt til høyre er den i opptenningsstilling.
**B.** Om du flytter ventilen til venstre vil foppteningsluften avta. Når du føler et klikk vil opptenningsluften være stengt og du vil ha maks forbrenningsluft tilgjengelig. Vrir du hjulet mer til venstre vil forbrenningsluften avta.

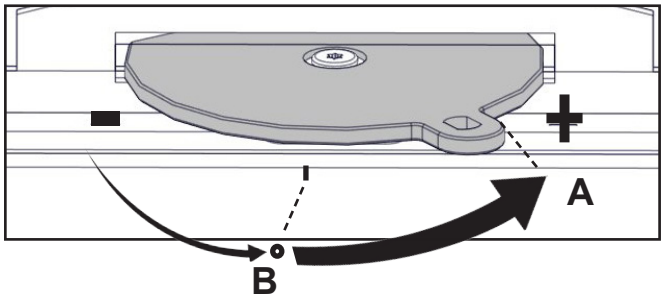


## Fyringsrytme

Et akkumulerende ildsted er konstruert for å oppta termisk energi i løpet av en relativ kort periode med forholdsvis intensiv fyring. Når perioden med intensiv fyring er avsluttet vil produktet avgi den akkumulerte varmen over et lengre tidsrom.

NB! Fyring utover det anbefalte mønsteret (se tabell med teknisk info) vil resultere i en høyere overflatetemperatur, noe som kan føre til misfarging av malingen. Det kan også resultere i høyere temperaturer mot brennbare vegger enn beregnet.

Følg verdiene i tabellen for å finne riktig størrelse på ilegg og hvilket ileggsintervall som er riktig for ditt produkt.

Når siste ilegg er gått over i glødefase med få glør igjen kan luftventilen og skorsteinsspjeldet lukkes for å hindre at varmen forsvinner ut gjennom skorsteinen.

Husk at spjeldet skal settes i opptenningsmodus før det igjen fyres opp i ildstedet.

Opptenningsmodus skal kun være åpent under korte perioder (10-15 minutter) ved behov under oppfyring, samt ved nytt ilegg for å forhindre utslag av røyk eller aske. Vedvarende fyring med åpent opptenningsmodus kan føre til overskridelse av maksimal tillatt skorstenstemperatur.

**Grunnet de lange røykgasskanalene vil ildstedet varmes opp noe ujevnt. Etter oppfyring vil fronten over døren og den ene siden først bli varm. Varmen jevner seg ut etter et par timers fyring og etter at alle kanalene er varmet opp.**

## 6. Montering

**NB! For å ivareta produktets optimale funksjon er det meget viktig at monteringsanvisningen leses grundig og etterfølges nøye.**

## Råd og tips ved problemer med forbrenningen

| Feil | Forklaring | Utbedring |
|---|---|---|
| **Manglende trekk** | Skorsteinen er tilstoppet. | Kontakt feier/se fyrings DVD for ytterligere informasjon eller rens røykrør, røykvenderplate og brennkammer. |
| | Røykrøret er tilsotet, eller det er sotansamling på røykvenderplaten. | |
| | Røykvenderplaten kan sitte galt. | Kontroller monteringen av røykvenderplaten - se bruksanvisning. |
| **Ildstedet ryker under opptenning og drift** | Undertrykk i rommet der ildstedet står. For lite tilluft, huset er for ”tett”. | Fyr opp med et åpent vindu i rommet. Hjelper dette, må det installeres flere/større ventiler til uteluft/friskluft i rommet. |
| | Undertrykk i rommet - kjøkkenvifte og/eller sentralt ventilasjonsanlegg trekker for mye luft ut av rommet. | Slå av/reguler kjøkkenvifte og/eller annen ventilasjon. Hjelper dette må det settes inn flere ventiler i rommet |
| | Røykrør fra to ildsteder er tilsluttet skorsten i samme høyde. | Monter om slik at høydeforskjell mellom røykrør er minst 30 cm |
| | Røykrøret heller nedover. | Røykrør må flyttes slik at det er stigende fra ildsted til skorstein, min. 10 grader. Evt. montering av røyksuger. |
| | Røykrøret stikker for langt inn i skorsteinen. | Monter om røykrøret slik at det ikke stikker inn i skorsteinsløpet, men avsluttes 5 mm før skorsteinens innervegg.<br>Evt. montering av røyksuger. |
| | Feieluke i kjeller eller loft står åpen og trekker falsk luft. | Feieluker må alltid være lukket. Utette eller defekte feieluker må skiftes. |
| | Spjeld/Opptennnings- og fyringsventiler eller dører på ildsteder som ikke er i bruk står åpne og trekker falsk luft. | Steng spjeld, dører og trekkventiler på ildsteder som ikke er i bruk. |
| | Åpent hull i skorsteinen etter fjernet ildsted trekker falsk luft. | Hull må mures igjen. |
| | Defekt murverk i skorsteinen, f.eks. utetthet rundt rørgjennomføring og/eller ødelagt vegg i røykløp som trekker falsk luft. | Tett igjen og puss alle sprekker og utettheter. |
| | For stort tverrsnitt i skorsteinen gir liten eller ingen trekk. | Skorsteinen må rehabiliteres, evt. montering av røyksuger*. |
| | For lite tverrsnitt, klarer ikke å transportere all røykgass ut | Bytt til et mindre ildsted eller bygg ny skorstein med større tverrsnitt. Evt. montering av røyksuger. |
| | For lav skorstein som gir dårlig trekk. | Øk skorsteinshøyden og/eller monter skorsteinshatt/ røyksuger*. |
| **Ildstedet ryker inne når det er vind ute** | Skorsteinen ligger for lavt i forhold til omkringliggende terreng, bygninger, trær e.l. | Øk skorsteinshøyden og/eller monter skorsteinshatt/ røyksuger*. |
| | Turbulens rundt skorsteinen pga. for flatt tak. | Øk skorsteinshøyden og/eller monter skorsteinshatt/ røyksuger*. |
| **Ildstedet varmer for dårlig** | Ildstedet får for mye luft til forbrenningen pga lekkasje i ildstedet el. for stor skorsteinstrekk. Vanskelig å regulere forbrenningen og veden brenner fort opp. | Eventuelle lekkasjer må tettes. Trekken kan reduseres ved hjelp av en trekkbegrenser eller evt. spjeld.<br>Obs! En lekkasje på bare 5 cm² er nok til at 30 % av den produserte varmluften forsvinner ”rett i pipa”. |
| **For mye trekk** | Røykvenderplaten kan sitte galt. | Kontroller monteringen av røykvenderplaten - se bruksanvisning. |
| | Hvis du bruker for tørr ved, krever dette mindre lufttilførsel enn ved normal brensel. | Skru ned lufttilførselen. |
| | Tetingslistene ved døren er nedslitte og flate. | Skift ut tetningslistene hvis de er nedslitte, kontakt forhandler. |
| | Skorsteinen er for stor. | Kontakt feier/ovnsforhandler for ytterligere veiledning. |
| **Glassruten sotes til** | Veden er for våt. | Bruk kun tørr fyringsved med en maksimal fuktighet på 20 %. |
| | Fyringsventilen er lukket for mye. | Åpne ventilen så det tilføres mer luft til forbrenningen. Ved ilegg av ny ved skal ventiler alltid ha full åpning eller det fyres med døren på gløtt til flammene får tak. |
| **Hvitt glass** | For hard fyring | Følg instruksjonene for riktig fyring som beskrevet. |
| | Feil fyring (fyring med avfallstre, malt tre, impregnert tre, plastlaminat, kryssfiner o.l.) | Forsøk fyring med ren ved som har riktig fuktinnhold |
| **Røyk ut i stuen når døren åpnes** | Døren trekker med seg røyk når den åpnes. | Lukk opp ventiler ca 1 min. før døren åpnes - unngå å åpne døren raskt. |
| | Døren åpnes når det er ild i brennkammeret. | Åpne døren forsiktig og/eller kun når veden er redusert til glør. |
| **Synlig røyk fra skorsteinen** | | Øk lufttilførselen. |
| | Veden er for fuktig og inneholder vanndamp. | Forsøk fyring med ren ved som har riktig fuktinnhold |
| | Ufullstendig forbrenning. | Øk lufttilførselen. |

## SJEKKLISTE OG BEKREFTELSE PÅ UTFØRT KONTROLL AV ILDSTEDSMONTERING

| | | | | |
|---|---|---|---|---|
| Eiendommens adresse | Gnr | Bnr | Tlf | |
| Eiers navn | Adresse | Postnummer | Sted | |
| Montørens navn | Adresse | Postnummer | Sted | |
| Ildstedstype og fabrikk | Effekt i kW | Brenseltype | | |
| Skorstenstype (Eks. tegl, type elementskorsten) | | Dimensjon i cm² | Ant. ildsteder på skorstenen | |
| Installasjonen er kontrollert av | Adresse | Postnummer | Sted | |
| Kvalifikasjon | | | | |

Følgende ble kontrollert av montør under installasjonen:

| **Kontrollpunkt** | **Ja** | **Nei** |
|---|---|---|
| Er ildstedet montert etter monteringsanvisning? | ❑ | ❑ |
| Er avstanden til brannmur kontrollert? | ❑ | ❑ |
| Er avstanden til brennbart materiale kontrollert? | ❑ | ❑ |
| Er avstanden til tak kontrollert? | ❑ | ❑ |
| Er det plate under og foran ildstedet? | ❑ | ❑ |
| Tåler gulvet vekten av ildsted med omramming? | ❑ | ❑ |
| Er det feiemuligheter for ildsted og røykrør? | ❑ | ❑ |
| Er ildstedet sikret nok tilførsel av forbrenningsluft via lufteventiler? | ❑ | ❑ |
| Er røykrøret montert i skorstenen etter skorstensprodusentens anvisninger? | ❑ | ❑ |
| Er skorstenen egnet for tilkobling av det aktuelle ildstedet? | ❑ | ❑ |
| Har skorstenen passende dimensjon? | ❑ | ❑ |
| Finnes produktdokumentasjon med monteringsanvisningen på byggeplass? | ❑ | ❑ |

Installert ..... ..... .....

Sted Dato Montørens signatur

## KONTROLLERKLÆRING

| Installasjonen er kontrollert ved hjelp av: | | |
|---|---|---|
| Utfylt sjekkliste | ❑ | ❑ |
| Visuell kontroll | ❑ | ❑ |
| Videokamera | ❑ | ❑ |

Annet: .....

.....

Installasjonen er kontrollert og funnet i orden:

Kontrollert ..... ..... .....

Sted Dato Kontrollørens signatur

*Det er en stor fordel at bekreftelse på kontroll av installasjonen finnes. Sørg for at denne siden blir utfylt, og ta vare på den. Dette er et verdipapir for boligen. Husk at huseier plikter å melde fra til kommunen ved brann- og feiervesenet om at ildstedet er montert. Send gjerne en kopi av denne siden til det lokale feiervesen.*

## IMPORTANT SAFETY PRECAUTIONS!

1. Please follow the installation manual when connecting your stove / fireplace to the chimney / flue pipe. If connected differently from instruction please, consider the heat radiation from the flue pipe to the surrounding materials.

2. Before use, please carefully read the user manual and follow the instructions.

3. Integrated or defined convection openings may never be reduced or partially obstructed. This may lead to overheating, which again can cause house fire or serious damage to the product.

4. Use only designated fire starters. **Never use gasoline, diesel or other liquids to start the fire. This may cause explosions!**

5. Never use other fuel than natural dry chopped wood. Briquettes, peat, coke, coal and waste from construction materials develops far higher temperatures and emissions than natural wood. Since your product has been designed for use with natural wood only, other fuels may damage the product, chimney and surrounding constructions.

6. In case of damage to glass or door gasket, all use of the product must be discontinued until the damage has been repaired.

7. Products connected to a vented chimney must never be operated with open or ajar door other than reloading of wood or shortly during kindling process.

**Failure to follow these precautions will leave your warranty void and expose people and property to danger.**

**Advise:** Even if not required in your area, it is always wise to have a qualified stove / fireplace fitter do the installation, or at least the final inspection before use.

## INDEX


**1. General information about heat accumulating fireplaces 11**
- Double- action damper 11
- Air vent 11
- Cleaning the Smoke Duct System 11
- Ash and Ash-pan 11
- Weight 11
- Firewall 11
- Connection to chimney 11
- Glue 12
- Minor dents 12
- Painting 12
- Polishing 12
- Tiles 12
- Thermotte™ 12
- Cracks in the Powerstone™ 12

**2. Warranty 12**
- Recycling of the refractory glass 12
- Packaging Recycle 13
- Door and glass 13

**3. Advice on lighting a fire 13**
- Burning Rhythm 13
- Storing of Wood 13
- Burning 13
- Choice of fuel 14

**4. Technical info 14**

**5. Before installing a new fireplace 14**
- Chimney draft 14
- Shared flue gas system 15
- Air supply (=mm AIR) 15
- Drying Procedure 15
- Combustion pace 16

**6. Assembly 16**

**7. Some advice in case of combustion problems 17**

# General information about heat accumulating fireplaces

Heat accumulating fireplaces differ from other fireplaces in that they are intended to provide a moderate heat for prolonged periods with a limited time of burning. Conventional fireplaces give off strong heat during the burning period but with a very limited cool-down period.

The heat accumulating fireplaces from Nordpeis have a long duct system where the heat developed in the combustion chamber passes through the duct system before it exits through the chimney. The heat from the gases is absorbed by the material surrounding the smoke ducts, and by the time the smoke exits through the chimney. The efficiency of a well-constructed heat accumulating fireplace is thus far better than the efficiency of a conventional fireplace.

A heat accumulating fireplace can keep an even temperature throughout the day with only one heating cycle.

**Double- action damper**
The stove is fitted with a double action damper, and controls two functions: bypass and chimney damper. When the damper rod is pulled all the way out, the flue gasses will bypass the canal system and exit through the chimney. This function is used when lighting the fire. When the stove and the chimney has reached operating temperature after 10 – 30 minutes the damper rod should be pushed half way in until a “click” is heard. In this position the bypass damper is closed and the flue gasses are forced through the stove’s canal system which is absorbing the heat of the flue gasses before it is released to the chimney.
The bypass damper should also be opened before opening the door for re-fuelling wood, and then closed again.
**WARNING: Using the stove over prolonged periods with open bypass damper may expose the chimney to higher temperatures that it is design for.**
By pushing the damper rod all the way in, both bypass- and the chimney damper will be closed. This closes off the canal system from the chimney, preventing the heat accumulated in the stove to be lost through the chimney. This function should never be used before the fire is out and only a bit of embers are left in the stove.
**WARNING: Closing the chimney damper too early can result in flue gasses entering the room and cause carbon monoxide poisoning.**

**Air Vent**
When burning in a heat accumulating fireplaces the air vent is traditionally kept open to a maximum. This ensures optimal combustion and minimises carbon deposits in the smoke duct system. In addition it makes it easier to keep the glass clean during intensive burning. However, should one wish for a longer burn period and slower flames, the air vent is adjusted and reduced. Salzburg is equipped with secondary combustion technology, which can normally only be found on modern fireplaces. This ensures clean combustion and high efficiency, even at lower loads.

**Cleaning the Smoke Duct System**
When the fireplace is used every day throughout the heating season, we recommend that the smoke duct system is swept once yearly. This is to maintain the draught and efficiency. Soot isolate the ducts and thus lower the efficiency. One can also notice that the draught is reduced and that the flames are difficult to control with the air vent function. Remember that the fireplace must always be cold before it is swept / inspected.

In order to clean the ducts, remove the Thermotte baffle plate and the two Thermotte side / back plates. Remove the two revision covers in the Powerstone and then insert the cleaning brush both up- and downwards. The soot will collect in the bottom and can be removed with an ash-cleaner by removing the ash grate and the ash-boxes. The flue pipe can be swept by removing the revision covers on top of the stove.

The inspection shall be performed by the Professional servicemen.

**Ash and Ash-pan**
The ash-pan consists of an inner part which is used for the regular emptying of ashes. The duct system can be reached when the outer part of the ash-pan also is removed.

The ashes must be emptied periodically. Please note that the ash may contain hot embers even several days after the fire has ceased. Use a container of non-combustible material to remove the ashes.

**Weight**
The home owner must ensure that the floor can withstand the load of the total weight of the product.

**Firewall**
Freestanding fireplaces can be installed without a firewall. Observe all safety distances to combustible materials.

**Connection to Chimney**
Follow specifications from the chimney manufacturer for connection to the chimney. Dry stack the fireplace for accurate height and positioning of the flue/chimney connection.

**The product is not compatible with top connected concrete chimney.**

**Maximum weight of steel chimney (top connection) is 300kg.**

**By top connection to steel chimney, we refer to the respective manufacturer's installation instructions.**
**Requirements for Floor Plate by Combustible Floor**
Follow the requirements for floor plate (stone, steel, etc.) that apply in the country that the product is installed in.

**Glue**
The outer elements should be glued with the acrylic which is included. Make sure that all the surfaces that are to be glued are free of dust. The surfaces can be cleaned for better adhesion. Ensure that the surfaces are dry before spreading on the acrylic. Once the fireplace is assembled, fill the joints with acrylic and even it out with a sponge or finger and some soapy water, in order to have a clear indentation between the elements (FIG Z).

**Minor Dents**
Transportation and handling can cause minor dents to the product. This can be repaired with the powder glue which is included. For a perfect result you can fill and grind with a suitable filler on top of the powder glue. Fill smaller cracks and uneven surfaces with a float or a brush. If the dent is deep, it is recommended to fill in several stages to avoid sinking. Even out with e.g. a damp sponge or  a float.

**Painting**
The surface of the chimney surround is developed to be painted without priming work. Use latex or acrylic based paint (emulsion paint), or cement-based textured paint. In the unlikely case that there are some irregularities in the surface, these can be filled with the acrylic which is included, or a light and appropriate filling material. Any surface that has been filled needs to be smoothened with fine sand paper.

**Polishing**
If a more traditional and polished surface is wished for, it is recommended to dampen the surround and then cover it with tile adhesive (powder glue) and a fibreglass mesh, prior to possibly adding mortar or mineral polish.

**Tiles**
This fireplace can also be partially or completely covered with tiles / natural stone of your choice. As for the section above on "Polishing", we recommend that the chimney surround is dampened before it is covered with tile adhesive (powder glue) and a fiberglass mesh. This is to ensure good adhesion and prevent the formation of cracks at the joints of the surround.

**Please note that the adhesive and mortar must set before burning in the fireplace. Follow the instructions from the mortar/adhesive producers.**

Regardless of surface treatment it is advantageous to mask the entire door frame to avoid having to clean it later.

**Please note that the air gap between the surround and the door frame must not be filled with glue, mortar or similar.**

**Thermotte™**
The insulation plates (Thermotte) are classified as "wear and tear" parts which will require to be exchanged after some years. The wear time will depend on the individual use of your product.
Nordpeis offers a one-year warranty on these parts. After this, replacements can be purchased.

**Please note:** Wood logs that are too long can cause additional strain and crack the plates, due to the tension created between the side plates.

**Cracks in the i PowerStone**
Due to thermal effects there may be small cracks / fissures in the PowerStone. This is natural and does not affect the product's function or safety.

## 2. Warranty

**Warning!**
**Use replacement parts recommended only by the Manufacturer.**

**Warning!**
**Any unauthorized modification of the appliance without written permission of the Manufacturer are prohibited.**

For detailed description of the warranty conditions see the enclosed warranty card or visit our website www.nordpeis.com

**Recycling of the refractory glass**
Refractory glass cannot be recycled. Old glass, breakage or otherwise unusable refractory glass, must be discarded as residual waste. Refractory glass has a higher melting temperature, and can therefore not be recycled together with glass. In case it would be mixed with ordinary glass, it would damage the raw material and could, in worst case end the recycling of glass. It is an important contribution to the environment to ensure that refractory glass does not end up with the recycling of ordinary glass.



**Packaging Recycle**
The packaging accompanying the product should be recycled according to national regulations.

**Door and Glass**
Should there be any soot on the glass it may be necessary to clean it. Use dedicated glass cleaner, as other detergents may damage the glass/gaskets. (NB! Be careful, even dedicated glass cleaner can damage the varnish on the door frame and gaskets). A good advice for cleaning the glass is to use a damp cloth or kitchen roll paper and apply some ash from the burn chamber. Rub around the ash on the glass and finish off with a piece of clean and damp kitchen roll paper. NB! Only clean when the glass is cold.

Periodically, it may be necessary to change the gaskets on the door to ensure that the burn chamber is air tight and working optimally. These gaskets can be bought as a set, usually including ceramic glue.

**Combustion pace**
A heat storing product should not be burned in too aggressively as this may damage the product. In order to get the most out of a heat storing product, it is therefore important to optimise the combution pace and the size of the loads. Read the combustion rates and load sizes that apply to your product.

## 3. Advice on Lighting a Fire

The best way to light a fire is with the use of lightening briquettes and dry kindling wood. Newspapers cause a lot of ashes and the ink is damaging for the environment. Advertising flyers, magazines, milk cartons and similar are not suitable for lighting a fire. Good air supply is important at ignition. When the flue is hot the draught increases and door can be closed.

**Warning: In order to avoid injuries, please be aware that the surface may become hot during operation. be hot and that extra care need to be taken to avoid skin burn.**

**Warning: NEVER use a lighting fuel such as petrol, paraffin, methylated spirits or similar for lighting a fire. This could cause injury to you as well as damaging the product.**

Use clean and dry wood with a maximum moisture content of 20% and minimum 15%. Humid wood requires a lot of air for the combustion, as extra energy/ heat is required for drying the humid wood and heat effect is therefore minimal. In addition this creates soot in the chimney with the risk of creosote and chimney fire.

**In case of a chimney fire, close the door and air supplies on the stove / insert and call the Fire Brigade. After a chimney fire the chimney must in all cases be inspected by an authorized chimney sweeper before you use the appliance again.**

**Storing of Wood**
In order to ensure that the wood is dry, the tree should be cut in winter and then stored during the summer, under roof and in a location with adequate ventilation. The wood pile must never be covered by a tarpaulin which is lying against the ground as the tarpaulin will then act as a sealed lid that will prevent the wood from drying. Always keep a small amount of wood indoors for a few days before use so that moisture in the surface of the wood can evaporate.

**Burning**
Not enough air to the combustion may cause the glass to soot. Hence, supply the fire with air just after the wood is added, so that the flames and gases in the combustion chamber are properly burnt off. Open the air vent and have the door slightly ajar in order for the flames to establish properly on the wood.

Note that the air supply for the combustion also can be too large and cause an uncontrollable fire that very quickly heat up the whole hearth to an extremely high temperature (when burning with a closed or nearly closed door). For this reason you should never fill the combustion chamber completely with wood.

**Warning!**
**The Firebox shall to be always closed except during ignition, refueling and ash removal.**

**Lighting a fire**
Kindling wood
Finely chopped (diameter of 3-5cm)
Length: 25-35cm
Ca. amount pr lighting : 3 kg

Place the air vent control in ignition mode - maximum to the right. Set the damper in by-pass mode pulling the lever out.

Insert small, dry pieces of wood, ignite and ensure the flames have taken proper hold of the wood. When the flames are stable and the chimney is warm, pull the air control out of the ignition mode turning left, when click sound is felt and heard, the ignition air is closed.

After 15-20 minutes from starting fire set the damper in normal work mode. Smoke starts circulating in the ducts and heat from it will be passed and stored in the Power Stone core.

When there is a glowing layer of ash, new wood logs can be inserted. Pull the hot ember to the fron of combustion chamber when inserting new logs so that the wood is ignited from the front. Place first layer of

wood logs perpendicular to the front. The fire should burn with bright and lively flames.

**Reload size**
Chopped wood (diametre of 6-9cm)
Length: 25-35cm
Normal load size. 3,75 kg /h

When the fire end, close smoke damper in order to store more warmth inside appliance.

**Choice of Fuel**
All types of wood, such as birch, beech, oak, elm, ash and fruit trees, can be used as fuel in the stove. Wood species have different degrees of hardness - the higher the hardness of the wood, the higher the energy value. Beech, oak and birch havest the highest degree of hardness.

Attention! We do not recommend the use of fuel briquettes / compact wood in our combustion chambers, as these products may develop significantly higher temperature than the combustion chamber can withstand. Burning briquettes / compact wood is at your own risk and can cause invalidity of the warranty.

**Warning:**
**NEVER use impregnated wood, painted wood, plywood, chipboard, rubbish, milk cartons, printed material or similar. If any of these items are used as fuel the warranty is invalid.**

**Common to these materials is that they during combustion can form hydrochloric acid and heavy metals that are harmful to the environment, you and the stove. Hydrochloric acid can also corrode the steel in the chimney or masonry in a masonry chimney. Also, avoid burning bark, sawdust or other extremely fine wood, apart from when lighting a fire. This form of fuel can easily cause a flashover that can lead to temperatures that are too high.**

**Warning: Make sure the stove is not overheated - it can cause irreparable damage to the product. Such damage is not covered by the warranty.**

Source: “Håndbok, effektiv og miljøvennlig vedfyring” by Edvard Karlsvik SINTEF Energy Research AS and Heikki Oravainen, VTT.

## 4. Technical information: - Salzburg C Convection

| | |
|---|---|
| Minimum distances to combustible materials | Back 50mm<br>Side 50mm<br>Ceiling 550mm |
| CO-content of flue gas @ 13%$O_2$ | <1500 mg/m³ |
| Flue gas temperature | 140 °C |
| Thermal output | 54,6 kWh |
| Thermal storage capacity | 100% after 4,8 hrs<br>50% after 11,8 hrs<br>25% after 20,1 hrs |
| Energy efficiency | > 65 % |
| Nominal heat output during discharge period (100%-25%) | 3,6 kW |
| Chimney draft | 12 Pa |
| Length of wood logs | 350 mm |
| Weight | 1120 kg |
| Load size (kg) | 3,0 kg |
| Max nr. loads | 5 |
| Loading interval | 1 / hour |
| Nr. burning cycles per 24 hours | 1 |

## 5. Before Installing a new fireplace

Several European countries have local regulations for installation of fireplaces, which change regularly. It is the responsibility of the client that these regulations are complied with in the country/region where the fireplace is installed.

Nordpeis AS is not responsible for incorrect installation.
**Important to check**
**(please note that this list is not exhaustive):**
- distance from firebox to combustible/flammable materials
- insulation materials/requirements between fireplace surround and back wall
- size of floor plates in front of fireplace if required
- flue connection between firebox and chimney
- insulation requirements if flue passes through a flammable wall

**Chimney Draft**
Compared to older models, the clean burning fireplaces of today put significantly higher demands on the chimney. Even the best fireplace will not work properly if the chimney does not have the right dimensions or

is not in good working order. The draught is mainly controlled by gas temperature, outside temperature, air supply as well as the height and inner diameter of the chimney. The diameter of the chimney should never be less than that of the flue/chimney collar. At nominal effect there should be a negative pressure of 12 to 25 Pascal.

**The draft increases when:**
- The chimney becomes warmer than the outside air
- The active length of the chimney over the hearth increases
- Good air supply to the combustion

It can be difficult to obtain the right draught conditions in case the chimney is too large relative to the fireplace, as the chimney does not heat up well enough. In such cases you may want to contact professional for evaluation of possible measures. Draught that is too strong can be controlled with a damper. If necessary, contact a chimney sweeper. The product is type tested and should be connected to a chimney that is dimensioned for the smoke gas temperature indicated in the CE declaration. When necessary, contact a professional in advance

**Attention! It is recommended to use a qualified professional when installing a new fireplace.**

**Shared flue gas system**
Appliance can be connected to shared flue gas pipe sytem.

**Warning! In case of the appliance connected to shared flue gas pipe system - the Self Closing Door system must be operational.**

**Air supply (=mm AIR)**
A set for fresh air supply is available as an accessory. This will ensure that the air supply to the combustion chamber is less affected by ventilation systems, kitchen fans and other factors which can create a down-draught in the room. In all new constructions, we strongly recommend the product is designed and prepared for direct supply of outside air. In older houses also, the use of fresh air supply set is also recommended. Insufficient air supply can cause poor draught and thereby low combustion efficiency and the problems this entails: soot stains on the glass, inefficient utilisation of the wood and a soot deposits in the chimney.

**Warning! Keep the air intakes, supplying combustion air, free from blockage.**

**Warrning! Extractor fans when operating in the same room or space as the appliance may cause problem.**

**Distance illustration (FIG 1)**
*The illustration indicates the approximate centre height of the recess for the flue. Consider possible inclination of the flue prior to making perforating the chimney. Distortions in floors and walls may also influence the height, dry stack therefore the fireplace for accurate height and positioning of the flue/chimney connection. If a fresh air supply set (accessory) is connected through the floor, mark where the hole should be.

**Attention! Since the inner core is composed of many layers the connection height may vary by up to a few centimeters from installation to installation.**

**Safety distances (FIG 2)**
Ensure that the safety distances are complied with.

## IMPORTANT! Drying Process

**The fireplace contains a lot of moisture when it is new and no fire has been made before. This moisture must be dried out before the fireplace can withstand the combustion rate given below.**

To extract the moisture, follow this procedure:

1. Ensure that the air vent control just below the door is completely open
2. Ensure that the damper is in ignition mode.
3. Make a small fire with 0.5-1 kg of kindling wood
4. Set the damper in operating mode, once the flames have taken proper hold of the wood, this will ensure that the hot smoke circulates the ducts.

**Attention! Let the air vent and damper remain open until the fire is burnt out.**

This procedure is repeated twice more, with a 24 hrs gap between each time.

**NB! Failure to follow the guidelines for drying can cause the elements to crack.**

**The air vent control is turned to the right to increase the air supply to Salzburg. The vent is working in two modes.**

**A.** When you turn the vent maximally to the right it is in ignition mode.
**B.** If you turn the vent to the left ingnition air is diminish. When you felt a click then ignition air is closed and there is maximum secondary air provided. Futher turning to the left decraese amount of secondary air.

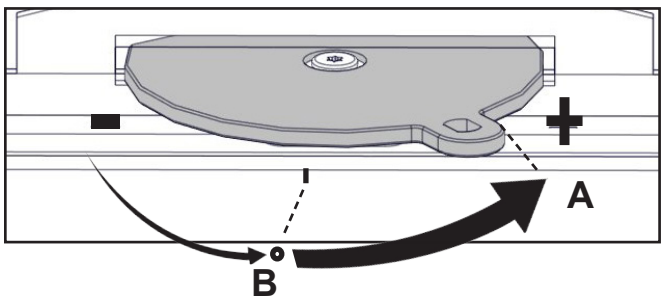

### Combustion pace

An accumulating fireplace is designed to absorb thermal energy during a relatively short period of relatively intense heat. When the period of intensive combustion is completed, the product will deliver the accumulated heat over a longer period of time.

**Attention! Combustion beyond the recommended pace (see table with Technical Information) will result in a higher surface temperatures, which can lead to discoloration of the paint. It can also result in higher than intended temperatures against combustible walls.**

Follow the values in the table to find the correct load size and what loading interval is right for your product.

When the last load has passed into the ember phase with few embers left, the air vent and flue damper are closed to prevent heat escaping through the chimney.

Remember to open the flue damper before making a fire in the fireplace.

The bypass damper should only be open during when necessary for short periods (10-15 minutes) at the time a fire is lit, and at new loads, in order to prevent smoke or ash escaping into the room. Persistent combustion with an open bypass damper can result in exceeding the maximum allowed chimney temperature.

**Due to the length of the smoke gas ducts, the fireplace is heated up somewhat unevenly. After lighting a fire, the front above the door and one of the sides will heat up first. The heat will then be evened out after a few hours of burning and when all the ducts have been warmed up.**

## 6. Assembly

**Attention! It is very important that installation instructions are read carefully and followed closely in order to ensure optimal functioning of the product.**

## Some advice in case of combustion problems

| Error | Explanation | Solution |
|---|---|---|
| **No draught** | The chimney is blocked | Contact a chimney sweeper / dealer for more information or clean the flue, smoke baffle and burn chamber. |
| | The flue is sooty or there is accumulated soot on the smoke baffle | |
| | The smoke baffle is wrongly positioned | Verify the assembly of the smoke baffle - see assembly instructions. |
| **The stove release smoke when lighting the fire and during combustion** | Downdraught in the room caused by no draught, that the house is too “air tight”. | Light the fire with an open window. If this helps, more/bigger vents must be installed in the room. |
| | Downdraught in the room – caused by extractor and/or central ventilation system that pulls too much air out of the room. | Turn off/regulate extractor and/or other ventilation. If this helps, more vents must be installed. |
| | The flues from two fireplaces/stoves are connected to the same chimney at the same height. | One flue must be repositioned. The height difference of the two flue pipes must be of at least 30 cm. |
| | The flue is in a declining position from the smoke dome to the chimney. | The flue must be moved so that there is an inclination of at least 10º from smoke dome to chimney. Possibly install a smoke suction device*. |
| | The flue is too far into the chimney. | The flue must be reconnected so that it does not enter into the chimney but ends 5 mm before the chimney inner wall. Possibly install a smoke suction device*. |
| | Soot hatch in the basement or attic that is open and thus creating a false draught. | Soot hatches must always be closed. Hatches that are not tight or are defected must be changed. |
| | Damper/top draught vents or doors on fireplaces that are not in use are open and create a false draught. | Close damper, doors and top draught vents on fireplaces that are not in use. |
| | An open hole in the chimney after that a fireplace has been removed, thus creating a false draught. | Holes must be completely sealed off with masonry. |
| | Defect masonry in the chimney, e.g. it is not airtight around the flue pipe entry and/or broken partition inside the chimney creating a false draught. | Seal and plaster all cracks and sites that are not tight. |
| | The cross-section in the chimney is too large which results in no or very low draught. | The chimney must be refitted, possibly install a smoke suction device*. |
| | The cross-section in the chimney is too small and the chimney cannot carry out all the smoke. | Change to a smaller fireplace or build new chimney with a larger cross section. Possibly install a smoke suction device*. |
| | The chimney is too low and hence a poor draught. | Increase the height of the chimney and/or install a chimney cap/ smoke suction device*. |
| **The stove releases smoke inside when it is windy outside.** | The chimney is too low in relationship to the surrounding terrain, buildings, trees etc. | Increase the height of the chimney and/or install a chimney cap/ smoke suction device*. |
| | Turbulence around the chimney due to the roof being too flat. | Increase the height of the chimney and/or install a chimney cap/ smoke suction device*. |
| **The stove does not heat sufficiently.** | The combustion receives too much oxygen due to a leakage under the lower border of the stove or too strong chimney draught. Difficult to regulate the combustion and the wood burn up too quickly. | Any possible leakage must be sealed off. A draught regulator or possibly a damper can reduce the chimney draught. NB! A leakage of only 5 cm2 is enough for 30% of the heated air to disappear. |
| **Too much draught** | The smoke buffer is wrongly positioned. | Verify the positioning of the smoke buffer – see assembly instructions. |
| | In case of using oven-dried wood, this requires less air supply than when using normal wood. | Turn down the air supply. |
| | The gaskets around the door are worn and totally flat. | Replace the gaskets, contact your dealer. |
| | The chimney is too large. | Contact chimneysweeper or other professional for more details. |
| **The glass is sooty** | The wood is too wet. | Only use dry wood with a humidity of maximum 20%. |
| | The air vent control is closed too tightly. | Open the air vent control to add air to the combustion. When new wood logs are inserted all vent controls should be completely opened or the door slightly opened until the flames have a good take on the wood. |
| **White glass** | Bad combustion (the temperature is too low) | Follow the guidelines in this user guide for correct combustion. |
| | Using wrong material for combustion (such as: painted or impregnated wood, plastic laminate, plywood etc) | Ensure to use only dry and clean wood. |
| **Smoke is released when the door is opened** | A levelling out of pressure occurs in the burn chamber. | Open the air vent control for about 1 min before opening the door – avoid opening the door too quickly. |
| | The door is opened when there is a fire in the burn chamber. | Open the door carefully and/or only when there is hot ember. |
| **White smoke** | The combustion temperature is too low. | Increase the air supply. |
| | The wood is humid and contains water damp. | Ensure to use only dry and clean wood. |
| **Black or grey/ black smoke** | Insufficient combustion. | Increase the air supply. |

## TÄRKEITÄ TURVALLISUUSTOIMENPITEITÄ

1. Noudata asennusohjetta, kun yhdistät tulisijan savupiippuun tai hormiin. Jos yhdistäminen tehdään ohjeesta poikkeavalla tavalla, ota huomioon lämmön säteily hormista ympäröiviin rakenteisiin.

2. Lue käyttöohje huolellisesti ennen käyttöä ja noudata ohjeita.

3. Kiinteitä tai määriteltyjä kiertoilma-aukkoja ei saa koskaan pienentää tai peittää edes osittain. Se voi johtaa ylikuumenemiseen, mikä voi aiheuttaa tulipaloriskin tai vaurioittaa tuotetta.

4. Käytä vain takan sytyttämiseen tarkoitattuja sytykkeitä. **Älä koskaan käytä bensiiniä, dieseliä tai muita nesteitä tulen sytyttämiseen. Ne voivat aiheuttaa räjähdyksen!**

5. Älä koskaan polta mitään muuta kuin kuivaa, käsittelemätöntä, pilkottua puuta. Pelletit, turve, koksi, hiili ja rakennusmateriaalijäte tuottavat paljon enemmän lämpöä ja päästöjä kuin puu. Koska tuote on suunniteltu vain käsit telemätöntä puuta varten, muut poltettavat materiaalit saattavat vahingoittaa tulisijaa, hormia tai ympäröiviä rakenteita.

6. Jos lasi tai oven tiivisteet vaurioituvat, tuotetta ei saa käyttää ennen kuin vaurio on korjattu.

7. Tuotteita, jotka ovat kytkettyinä korvausilmahormiin ei saa koskaan käyttää luukku auki -asennossa muulloin, kuin puita lisättäessa tai lyhyen aikaa takkaa sytytettäessä.

**Jos näitä varotoimenpiteitä ei noudateta, takuu ei ole voimassa ja ihmiset ja omaisuus voivat altistua vaaralle.**

**Neuvo: on järkevää antaa pätevän asentajan hoitaa tulisijan asennus tai ainakin tarkistaa asennus ennen käyttöönottoa, vaikka sitä ei alueellasi vaadittaisikaan.**

## Sisältö


**1. Yleistä varaavista takoista** **18**
- Kaksitoiminen savupelti 19
- Paloilmansäätö 19
- Savukanavien puhdistus 19
- Tuhka ja tuhkalaatikko 19
- Paino 19
- Palomuuri 19
- Liittäminen savupiippuun 19
- Liima 19
- Pienet vauriot 19
- Maalaus 20
- Pinnoitus 20
- Laatat/kaakelit 20
- Thermotte™ 20
- Halkeamat PowerStonessa™ 20

**2. Takuu** **20**
- Lasin kierrätys 20
- Pakkausmateriaalin kierrätys 20
- Luukku ja lasi 20

**3. Lämmitysvihjeitä** **21**
- Puiden varastointi 21
- Lämmittäminen 21
- Polttoaineen valinta 21

**4. Teknisiä tietoja** **22**

**5. Asennus ja tarkastus ennen käyttöä** **22**
- Savupiipun veto 22
- TÄRKEÄÄ! Kuivausprosessi 23
- Palamisnopeus 23

**6. Kokoaminen** **23**

**7. Vinkkejä ja ohjeita palamisongelmiin** **24**


# Yleistä varaavista takoista

Nordpeisin varaavat takat perustuvat pitkään kanavajärjestelmään. Siinä tulipesässä kehittyvä lämpö johdetaan kanavajärjestelmään, ennen kuin se siirtyy savupiippuun.

Savukaasujen lämpötila imeytyy savukanavia ympäröivään materiaaliin, ja ennen kuin savu saavuttaa savupiipun. Hyvin rakennetun varaavan takan teho on siksi paljon suurempi kuin tavallisen takan.

**Kaksitoiminen savupelti**
**T**ulisija on varustettu kaksitoimisella pellillä, joka toimii sekä sytytys- että savupeltinä.
Kun pellin varsi on kokonaan ulosvedettynä, savukaasut ohittavat kanavajärjestelmän ja poistuvat savupiipun kautta. Pellin tulee olla tässä asennossa tulta sytyttäessä. Kun tulisijalle ja savupiipulle sopiva käyttölämpötila on saavutettu 10-30 minuutin jälkeen, pellin varsi työnnetään sisään puoliväliin, kunnes kuuluu naksahdus. Tässä asennossa sytytyspelti on kiinni ja savukaasut ohjautuvat tulisijan kanavajärjestelmään, johon lämpö imeytyy ennen kuin savukaasut poistuvat tulisijasta piippuun.
Sytytyspelti tulee avata aina, kun tulisijan luukku avataan ja puita lisätään, ja sulkea taas sen jälkeen.
**VAROITUS: Tulisijan pitkään jatkuva käyttö sytytyspelti auki voi altistaa savupiipun korkeammille lämpötiloille, kuin mihin se on suunniteltu.**
Sytytyspelti ja savupelti suljetaan työntämällä pellin varsi kokonaan sisään. Se eristää kanavajärjestelmän täysin savupiipusta, jolloin tulisijaan kerääntynyt lämpö ei haihdu savupiipun kautta. Peltiä ei saa koskaan sulkea ennen kuin tuli ja hiillos ovat kokonaan sammuneet. **VAROITUS: Pellin sulkeminen liian aikaisin voi johtaa savukaasujen pääsemiseen huoneistoon ja häkämyrkytykseen**

**Paloilmansäätö**
Perinteisesti varaavat takat lämmitetään niin, että paloilmansäätö on  avattu äärimmilleen. Tämä varmistaa ihanteellisen palamisen ja sen, että savukanava järjestelmään  kertyy mahdollisimman vähän nokea. Lisäksi lasi on helpompi pitää puhtaana tehokkaasti lämmitettäessä. Jos kuitenkin halutaan pitempää palamisjaksoa ja rauhallisempia liekkejä, ilmaventtiili voidaan säätää pienemmälle. Salzburg on varustettu jälkipalamistekniikalla. Se varmistaa puhtaan palamisen ja suuremman tehon jopa pienellä paloilmanmäärällä.

**Savukanavien puhdistus**
Kun takkaa käytetään päivittäin lämmityskauden aikana, on suositeltavaa puhdistaa kanavajärjestelmä kerran vuodessa. Tämä ylläpitää vetoa ja tehokkuutta. Nokeutuneet kanavat eristyvät, mikä alentaa tehoa. Lisäksi veto voi huonontua ja liekit tulevat vaikeammiksi hallita peltitoiminnoilla. Muista, että takan on aina oltava kylmä, ennen kuin se puhdistetaan/tarkastetaan.

Puhdistaaksesi savukanavat, poista savuhylly ja Thermotte sivulevyt sekä takalevy tulipesästä. Poista PowerStone kannet savukanavien aukoista. Työnnä nuohousharja aukoista ylä ja alasuuntaan puhdistaaksesi kanavat. Tuhka kerääntyy kanavien pohjalle ja voidaan poistaa sieltä tuhkaimurilla kun otat pois arinan, ja tuhkalaatikot. Savuhormin liitosputki voidaan nuohota poistamalla takan kannen suojakannet.

**Tuhka ja tuhkalaatikko**
Tuhkalaatikossa on sisäosa, jota käytetään tuhkan säännölliseen tyhjennykseen. Kun myös ulkoinen osa poistetaan, päästään käsiksi kanavajärjestelmään.

Tuhka on tyhjennettävä säännöllisin välein. Huomaa, että tuhka voi sisältää kekäleitä, vaikka useita vuorokausia on kulunut takan käytöstä. Käytä tuhkan poistoon palamattomasta materiaalista tehtyä säiliötä.

**Paino**
Talonomistajan on varmistuttava siitä, että lattia kestää takan kokonaispainon aiheuttaman kuormituksen.

**Palomuuri**
Vapaasti seisovat takat voidaan asentaa ilman palomuuria. Noudata kaikkia turvaetäisyyksiä tulenarkaan materiaaliin.

**Liittäminen savupiippuun**
Noudata savupiipun valmistajan liittämistä koskevia ohjeita. Kokeile ensin pystyttää kuori ja takka ilman liimaa, jotta löydät savupiippuliitännän tarkan korkeuden ja sijainnin.

**Max paino päältä liitettävälle metallipiipulle on 300 kg**

**Takan päälle ei voi laittaa harkko-tai tiilipiippua.**

**Terässavupiippuun tehtävässä yläliitännässä on noudatettava kyseisen valmistajan asennusohjetta.**

**Eduslaattaa ja tulenarkaa lattiaa koskevat määräykset**
Noudata asennusmaassa voimassa olevia eduslaattaa (kivi, teräs yms.) koskevia vaatimuksia.

**Liima**
Ulkoiset elementit on liimattava mukana toimitetulla akryylilla. Varmista, että kaikki liimapinnat ovat pölyttömiä. Pinnat voidaan pestä tartunnan parantamiseksi. Anna pinnan kuivua ennen liiman levittämistä. Kun tuote on asennettu valmiiksi, täytä elementtien väliset raot akryylilla ja tasoita elementtien väliset saumat saippuaan kastetulla sienellä tai sormella niin, että elementtien väliin jää selvä syvennys (KUVA Z).

**Pienet vauriot**
Pitkän kuljetuksen jälkeen tuotteessa saattaa olla pieniä vaurioita. Ne voidaan korjata mukana toimitetulla sementtiliimalla. Parhaan tuloksen saamiseksi voit tasoittaa sopivalla tasoitusmassalla sementtiliiman päältä. Pienet vauriot ja epätasaisuudet voit tasoittaa tasoitusmassalla. Jos vaurio on syvä, on suositeltavaa tasoittaa useita kertoja painumisen välttämiseksi. Tasoita esim. kostealla sienellä tai tasoituslastalla.

**Maalaus**
Kuoren pinta on suunniteltu niin, että sen voi maalata ilman pohjausta. Käytä vain diffuusioavointa akryyli- tai lateksimaalia tai tarvittaessa sementtipohjaista struktuurimaalia. Mikäli pinnassa on oletuksen vastaisesti epätasaisuuksia, ne on tasoitettava kevyttasoitteella tai mukana toimitetulla akryylilla.

**Pinnoitus**
Jos pinta halutaan pinnoittaa perinteisesti, on suositeltavaa kostuttaa kuori ja levittää takkaan sementtiliimaa ja lasikuituverkko ennen mahdollista muurauslaastin tai mineraalilaastin levittämistä.

**Laatat/kaakelit**
Takka voidaan myös osittain tai kokonaan peittää laatoilla/kaakeleilla/luonnonkivellä oman valinnan mukaan. Kuten muurauslaastin kohdallakin, on suositeltavaa kostuttaa kuori ennen, kuin siihen levitetään sementtiliimaa ja lasikuituverkko, jotta varmistetaan hyvä pito ja estetään halkeamien muodostuminen kuoren rakoihin.

**Varmista, että liima ja muurauslaasti ovat kuivuneet ennen, kuin lämmität takan ensimmäistä kertaa. Noudata liiman/muurauslaastin valmistajan ohjetta.**

Luukun kehys on hyvä peittää maalarinteipillä myöhemmän puhdistuksen välttämiseksi, olipa pintakäsittely mikä tahansa.

**Huomaa, että kuoren ja luukun kehyksen välistä ilmarakoa ei saa täyttää liimalla, muurauslaastilla tai vastaavalla.**

**Thermotte™**
Tulipesän eristyslevyt (Thermotte) on luokiteltu kulutusosiksi, jotka on vaihdettava muutamien vuosien kuluttua. Aika riippuu tuotteen käyttötavasta. Nordpeis myöntää näille osille yhden vuoden takuun. Tämän jälkeen niitä voi hankkia varaosina.

**Huomautus**:Liian pitkien puiden käyttö voi vaurioittaa levyjä, sillä puut joutuvat jännityksiin sivulevyjen väliin.

**Halkeamat PowerStonessa**
Lämpövaikutusten takia PowerStone-materiaalissa voi ilmetä pieniä halkeamia. Tämä on luonnollista, eikä se heikennä tuotteiden toimivuutta tai turvallisuutta.

## 2. Takuu

**Huomio!**
**Varaosina saa käyttää vain valmistajan alkuperäisosia.**

**Huomio!**
**Tuotteeseen ei saa tehdä muutoksia ilman valmistajan kirjallista lupaa.**

Yksityiskohtaiset takuuehdot käyvät ilmi tuotteen mukana toimitetusta takuukortista. Voit myös ladata takuuehdot takkakohtaisilta nettisivuilta, jonne pääset osoitteen www.nordpeis.eu/fi kautta.

**Lasin kierrätys**
Tulenkestävää lasia ei voi kierrättää. Kaikki vanha tulisijan lasi, sirpaleet tai muu käyttökelvoton tulenkestävä lasi on hävitettävä sekajätteenä . Tulenkestävän lasin sulamislämpötila on korkeampi, eikä sitä siksi voi kierrättää yhdessä käytetyn pakkauslasin kanssa. Jos sitä sekoitetaan käytettyyn pakkauslasiin, pilataan raaka-aine ja käytetyn pakkauslasin kierrätys voi pahimmassa tapauksessa pysähtyä. Kun huolehdit siitä, että tulenkestävä lasi ei päädy palautuspisteeseen, on se tärkeä ympäristöteko.




**Pakkausmateriaalin kierrätys**
Tuotteen pakkausmateriaalit tulee kierrättää kansallisten säädösten mukaisesti.

**Luukku ja lasi**
Jos lasiruutu on nokinen, voi olla tarpeen puhdistaa lasi. Käytä tähän tarkoitettua lasinpuhdistusainetta. (Huom! ole varovainen, lasinpuhdistusaine voi vahingoittaa luukun reunuksen maalausta.) Muiden puhdistusaineiden käyttö voi vahingoittaa lasia. Hyvä vihje on käyttää kosteaa rättiä ja talouspaperia, jossa on vähän palotilan tuhkaa. Hiero tuhkaa lasille ja puhdista sitten puhtaalla ja kostealla talouspaperilla. Huom! Lasi voidaan puhdistaa vain kylmänä.

Aika ajoin voi olla välttämätöntä vaihtaa luukun tiivistyslistat sen varmistamiseksi, että tulisija edelleen on tiivis ja toimii optimaalisesti. Tiivistelistasarja, johon kuuluu myös keraaminen liima, on ostettavissa varaosana takan myyneen jälleenmyyjän kautta.

**Lämmitysrytmi**
Varaavaa takkaa ei saa ylilämmittää, sillä tämä voi vaurioittaa sitä. Jotta voit hyödyntää varaavaa takkaa parhaalla mahdollisella tavalla, on tärkeää optimoida lämmitysrytmi ja pesällisten koko. Lue, mitkä lämmitysvälit ja pesälliskoot koskevat tuotettasi.

## 3. Lämmitysvihjeitä

Paras tapa sytyttää tulisija on käyttää
Sytytyspaloja ja pilkottuja pikkupuita.
Sanomalehtipaperista tulee paljon tuhkaa ja painomuste ei ole hyväksi ympäristölle. Mainokset, aikakauslehdet, maitotölkit ja vastaavat eivät sovellu tulisijan sytyttämiseen. Sytyttäessä on hyvä ilman saanti tärkeää. Kun savupiippu lämpiää, veto kasvaa ja luukku voidaan sulkea.

**Huomio!**
**Tuotteen pinta voi tulla erittäin kuumaksi. Noudata varovaisuutta välttääksesi palovammat.**

**Varoitus: Älä MILLOINKAAN käytä sytytysnestettä tai bensiiniä, parafiiniä, denaturoitua alkoholia (Sinol, Lasol) tai vastaavia sytyttämiseen. Voit vahingoittaa sekä itseäsi että tuotetta.**

Käytä aina puhdasta ja kuivaa puuta, jonka enimmäiskosteus on 20 % /minimi 16 %. Kostea puu vaatii paljon ilmaa palamiseen ja joudutaan käyttämään ylimääräistä energiaa / lämpöä kostean puun kuivattamiseen. Se tuottaa vähemmän lämpöä huoneeseen samalla, kun se johtaa noen muodostumiseen lasiin ja hormiin ja aiheuttaa pikeentymisen ja hormipalon vaaran.

**Nokipalon sattuessa, sulje luukku ja paloilmansäädin ja soita palokunnalle. Nokipalon jälkeen nuohoojan on tarkistettava piipun kunto.**

**Puiden varastointi**
Kuivan puun varmistamiseksi, tulee puut kaataa talvella ja varastoida kesällä katon alle sellaiseen paikkaan, jossa on hyvä ilmanvaihto. Puupinoa ei koskaan saa peittää maahan asti ulottuvalla pressulla, joka estää puita kuivumasta. Säilytä aina pientä puumäärää sisätiloissa joitakin päiviä ennen käyttöä, jolloin puun pinnan kosteus pääsee haihtumaan.

**Lämmittäminen**
Liian pieni ilmamäärä tulisijassa voi aiheuttaa lasin nokeentumista. Huolehdi riittävästä ilmansaannista, niin että palotilassa on koko ajan liekkejä ja kaasut palavat. Pidä paloilmasäädin auki ja luukku tarvittaessa raollaan, niin että puut syttyvät hyvin.
Huomaa, että ilmansaanti polttoon voi myös muodostua liian suureksi ja tuottaa hallitsemattomat liekit, jotka hyvin nopeasti lämmittävät koko tulisijan äärimmäisen korkeaan lämpötilaan (koskee lämmitystä, kun luukku on kiinni tai melkein kiinni). Älä siksi koskaan täytä koko palotilaa puilla.

**Huomio!**
**Tulipesän luukun on oltava suljettuna aina muulloin paitsi sytytyksen, puiden lisäyksen ja tuhkan poiston aikana.**

**Sytytys**
Pilkkeen halkaisija 3-5 cm
Pituus: 25-35 cm
Määrä (normaali): 3 kg

Laita paloilmansäädin sytytysasentoon - oikealle ääriasentoon. Aseta pelti sytytysasentoon vetämällä pellin akseli ulos.

Asettele palotilaan pieniä, kuivia pilkkeitä, sytytä tuli ja varmista, että tuli on kunnolla syttynyt. Kun liekit palavat tasaisesti ja savupiippu on lämmin, käännä paloilmansäädin pois sytytysasennosta vasemmalle. Sytytysilma on suljettu, kun kuuluu ja tuntuu naksahdus.

Aseta pelti normaaliin lämmitysasentoon 15-20 minuutin kuluttua tulen syttymisestä. Savu alkaa kiertää kanavissa ja lämpöä varastoidaan Power Stone -lämpömakasiiniin.

Voit lisätä puita, kun puut ovat palaneet hiillokseksi. Vedä hiilet palotilan etuosaan ennen puiden lisäämistä, jotta puut syttyvät edestä. Asettele ensimmäinen puukerros poikittain palotilaan. Tulen tulisi palaa kirkkailla ja eloisilla liekeillä.

**Puiden lisäys:**
Klapien halkaisija: 6-9 cm
Pituus 25 - 35 cm
Määrä (normaali): 3,75 kg / h

Kun tulipesän hiillos on sammunut, sulje savupelti että lämpö ei karkaa ulos.

**Polttoaineen valinta**
Kaikenlaista puuta, kuten koivua, pyökkiä, tammea, jalavaa, saarnia ja hedelmäpuita voidaan käyttää polttoaineena tulisijassa. Puulaatujen kovuus vaihtelee – mitä kovempi puu, sitä suurempi energia-arvo. Kovimpia puita ovat pyökki, tammi ja koivu.

Huom! Emme suosittele lämmitysbrikettien/pellettien käyttöä palotiloissamme, koska nämä tuotteet voivat kehittää oleellisesti korkeamman lämpötilan, kuin mitä palotila kestää. Brikettien/pellettien käyttö tapahtuu omalla vastuulla ja voi johtaa takuun raukeamiseen.

**Varoitus!**
**Älä KOSKAAN käytä kyllästettyä tai maalattua puuta, muovilaminaattia, vaneria, lastulevyä, jätteitä, maitotölkkejä, painotuotteita tai vastaavia polttoaineina. Näiden materiaalien käyttö aiheuttaa takuun raukeamisen.**

**Yhteistä näille materiaaleille on, että ne palamisen aikana voivat muodostaa suolahappoa ja raskasmetalleja, jotka vahingoittavat ympäristöä, sinua ja tulisijaa. Suolahappo voi myös vahingoittaa savupiipun terästä tai muuratun piipun muurausta. Vältä myös lämmittämistä puun kuorilla, sahanpuruilla tai muulla äärimmäisen pieniksi pilkotuilla puilla paitsi sytytysvaiheessa. Tällaiset polttoaineet tuottavat helposti ylisyttymisen, joka voi aiheuttaa liian suuren tehon.**

**Varoitus!**
**Varo, ettei tulisija kuumene liikaa – siitä voi aiheutua tulisijan pysyvä vaurioituminen. Takuu ei kata sellaisia vahinkoja.**

*Lähde: Edvard Karlsvik, "Håndbok, effektiv og miljøvennlig vedfyring" (Käsikirja, tehokas ja ympäristöystävällinen puulämmitys) SINTEF, Energiforsikring as ja Heikki Oravainen, VTT.*

*Noudata asennusohjetta turvallisuutesi vuoksi. Kaikki turvaetäisyydet ovat minimietäisyyksiä. Tulisijojen asennus on lisäksi tehtävä maakohtaisten lakien ja säännösten mukaisesti. Nordpeis AS ei vastaa tulisijan virheellisestä asennuksesta.*

*Emme vastaa painovirheistä ja pidätämme oikeudet muutoksiin. Uusimmat versiot ja yksityiskohtaiset tiedot palomuureista, savupiippuliitännästä jne. Ovat internet-sivullamme www.nordpeis.eu/fi*

## 4. Teknisiä tietoja Salzburg C Convection

| | |
|---|---|
| Minimietäisyys tulenarkaan materiaaliin | Takaa 50mm<br>Sivulta 50 mm<br>Päältä 550mm |
| CO-päästöt savukaasuissa 13% $0_2$ | <1500 mg/m³ |
| Savukaasujen lämpötila | 140 °C |
| Lämpöteho | 54,6 kWh |
| Lämpötilanpitokapasiteetti | 100% kun 4,8 tunti<br>50% kun 11,8 tunti<br>25% kun 20,1 tunti |
| Hyötysuhde | > 65 % |
| Nimellisteho lämmönluovutusjakson aikana(100%-25%) | 3,6 kW |
| Savupiipun veto | 12 Pa |
| Paino | 1120 kg |
| Puu | 350 mm |
| Max puumäärä/pesä | 3 kg |
| Pesällisten enimmäismäärä | 5 |
| Pesällisten väli | 1 / tunti |
| Lämmityssyklien määrä / vrk | 1 |

## 5. Asennus ja tarkastus ennen käyttöä

Tulisijan ja savupiipun asentamiseen on pyydettävä lupa paikalliselta rakennusviranomaiselta. Kysy lupaan liittyviä ohjeita ja neuvoja kuntasi rakennusviranomaiselta. Kiinteistönomistaja vastaa siitä, että noudatetaan kaikkia määräysten mukaisia turvallisuusvaatimuksia. Nuohoojalle on ilmoitettava, jos asennus muuttaa kiinteistön nuohoustarvetta.

**Savupiipun veto**
Vanhempiin tulisijoihin verrattuna asettavat nykyiset puhtaasti palavat tulisijat huomattavasti suurempia vaatimuksia savupiipulle. Paraskin tulisija toimii huonosti, jos savupiippu ei ole oikein mitoitettu ja hyvässä kunnossa. Veto riippuu pääasiassa savukaasujen lämpötilasta, ulkolämpötilasta, ilman saannista sekä savupiipun korkeudesta ja sisämitasta. Suositeltu savupiipun korkeus on vähintään 4 m tulisijan liittymiskohdasta mitattuna ja halkaisija 150 – 200 mm. Savupiipun halkaisija ei koskaan saa olla pienempi kuin liitynnän halkaisija. Nimellisteho edellyttää 12 – 25 Pascalin alipainetta, ks. EU-määräys.

**Veto paranee, kun**
- savupiippu tulee lämpimämmäksi kuin ulkoilma
- savupiipun pituus kasvaa
- ilman saanti palotilaan on hyvä

Jos savupiippu on ylimitoitettu suhteessa tulisijaan, voi olla vaikeaa saavuttaa hyvää vetoa, koska savupiippu ei lämpene riittävästi. Sellaisissa tapauksissa kannattaa ottaa yhteyttä ammattimieheen mahdollisten toimenpiteiden arvioimiseksi. Liian voimakkaan vedon voi korjata rajoittimella. Tulisija on tyyppitestattu ja sen saa kytkeä savupiippuihin, jotka on mitoitettu EC-määräyksessä ilmoitetuille savukaasujen lämpötiloille. Ota tarvittaessa etukäteen yhteyttä nuohoojaan.

**Huom!**
**On suositeltavaa käyttää valtuutettua asentajaa tulisija asennuksessa.**

**Paloilman asennussarja (AIR)**
Paloilman asennussarja on saatavana lisävarusteena. Asennussarja takaa että takka saa riittävästi ilmaa eikä rakennuksen muu ilmastointi tai esim liesituuletin vaikuta takan palamiseen. Suosittelemme paloilman asennussarjaa kaikissa tapauksissa. Huono paloilman satavuus voi aiheuttaa huonon vedon ja alentaa takan tehoa. Laisluukku ja hormi nokeentuu helpommin.

**Varoitus!**
**Pidä huoli että paloilmaventtilit eivät tukkeudu missään tapauksessa.**

**Varoitus! Samassa huoneessa tai tilassa olevat ilmastointilaitteet voivat vaikuttaa takan toimintaan.**

**Mittapiirros (KUVA 1)**
*Piirroksen mitta ilmaisee tuotteen savuputkiliitännän keskikorkeuden. Mitta vaihtelee sen mukaan, mihin kuori asennetaan savuputken nousun vuoksi. Myös kaltevat lattiat ja seinät voivat vaikuttaa mittoihin. Kokeile siksi ensin pystyttää kuori ja takka ilman liimaa, jotta löydät liitäntäreiän tarkan korkeuden ja sijainnin. Ota myös huomioon mahdollisen lattian läpi tulevan paloilmasetin (lisävaruste) reikä.

**Huom! Runko koostuu monesta kerroksesta ja sen vuoksi liitäntäkorkeus voi vaihdella muutaman sentin asennuskohteesta riippuen**

**Turvaetäisyydet (KUVA 2)**
Varmista, että annettuja turvaetäisyyksiä noudatetaan.

## TÄRKEÄÄ! Kuivausprosessi

Uusi takka sisältää runsaasti kosteutta, ennen kuin sitä on lämmitetty.
Tämä kosteus on poistettava, ennen kuin takka kestää alla ilmoitetun lämmitystehon.

Poista kosteus seuraavasti:

1. Varmista, että palamisilmasäädin luukun alapuolella on täysin auki.
2. Varmista, että Sytytys- ja savupelti ovat auki.
3. Sytytä pieni tuli 1-2 kg sytykkeillä.
4. Sulje sytytyspelti, kun puut ovat syttyneet kunnolla. Tämä varmistaa, että kuuma savu kiertää kanavissa.

**HUOM! Jätä ilmanottoaukko ja savupelti auki, kunnes tuli on palanut loppuun.**

Toista tämä menettely vielä kaksi kertaa 24 tunnin välein.

HUOM! Kuivausohjeiden noudattamatta jättäminen voi aiheuttaa elementtien halkeamisen.

**Suurenna ilmansääytöä Salzburg-takkaan kääntämällä paloilmansäädintä oikealle. Säätimessä on kaksi toimintoa.**

**A.** Kun säädin käännetään äärimmäisen oikealle, se on sytytysasennossa.
**B.** Kun säädintä käännetään vasemmalle, sytytysilman saanti pienenee. Kun tunnet säätimessä pienen pykälän, sytysasento on suljettu ja säädin on normaalikäytön maksimipaloilmatilassa. Kun sädintä käännetään vielä vasemmalle, paloilmansaanti pienenee.

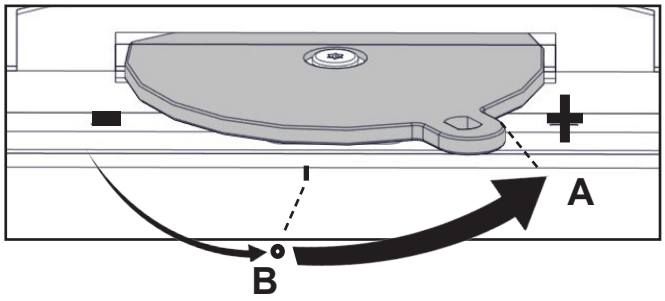


## Palamisnopeus

Varaava takka on suunniteltu sitomaan lämpöenergiaa suhteellisen lyhyen ja voimakkaan palamisjakson aikana. Kun voimakkaan palamisen jakso on ohi, takka luovuttaa varaamansa lämpöenergian pidemmän ajan kuluessa.

HUOM! Suositeltua suurempi palamisnopeus (katso tekniset tiedot) nostaa pintalämpötilaa, mikä voi aiheuttaa maalin värjäytymistä. Sen johdosta myös tulenarkoihin seiniin saattaa kohdistua suunniteltua korkeampi lämpötila.

Etsi taulukosta takkaasi sopiva puumäärä ja lisäysväli.

Kun viimeisen pesällisen hiillos on sammunut, sulje paloilmansäädin ja savupelti, jotta lämpö ei karkaa savupiipun kautta.

Muista avata savupelti, ennen kuin sytytät tulen takkaan.

Sytytyspelti saa olla auki vain lyhyitä aikoja (10-15 minuuttia) kerrallaan takan sytytyksen ja puiden lisäyksen jälkeen, jotta savua tai tuhkaa ei pääse huoneeseen. Takan jatkuva lämmittäminen sytytyspelti avattuna voi johtaa savupiipun maksimilämpötilan ylittymiseen.

Savukanavien pituuden vuoksi takka lämpenee hieman epätasaisesti. Tulen sytyttämisen jälkeen luukun yläpuolinen takan etuosa ja toinen kylki lämpenevät ensin. Lämpö tasaantuu sitten muutaman tunnin kuluttua, kun kaikki kanavat ovat lämmenneet.

## 6. Kokoaminen

HUOM! On erittäin tärkeää, että luet asennusohjeet huolella ja noudatat niitä tarkoin takan optimaalisen toiminnan varmistamiseksi.

## Vinkkejä ja ohjeita palamisongelmiin

| Ongelma | Selitys | Toimenpide |
|---|---|---|
| **Huono veto** | Savupiippu tukossa | Ota yhteys nuohoojaan/takan jälleenmyyjään tai puhdista savuputki ja palotila. |
| | Savuputki tukossa tai nokikerrostumia savunohjauslevyissä | |
| | Savunohjauslevyt väärin asennettu | |
| **Takka savuaa sytytysvaiheen ja käytön aikana** | Alipainetta takan asennushuoneessa; liian heikko veto, talo on liian tiivis | Tarkasta kokeilemalla sytyttää takka ikkuna avattuna. Jos se auttaa, sinun on asennettava lisää/suurempia venttiilejä. |
| | Alipainetta huoneessa – liesituuletin ja/tai huippuimuri imee liikaa ilmaa huoneesta | Kytke liesituuletin ja/tai muu ilmastointi pois päältä/pienemmälle nopeudelle. Jos se auttaa, sinun on asennettava lisää venttiilejä huoneeseen. |
| | Kahden tulisijan savuputket on liitetty savupiippuun samalle korkeudelle | Asenna uudelleen. Savuputkien asennusreikien välillä on oltava vähintään 30 cm korkeusero. |
| | Savuputki kallistuu alaspäin | Siirrä savuputkea niin, että se nousee vähintään 10 asteen kulmassa takasta savupiippuun. Asenna tarvittaessa savuimuri. |
| | Savuputki on liian syvällä hormissa | Asenna savuputki uudelleen. Sen pitää olla vähintään 5 mm päässä hormin takaseinästä. Asenna tarvittaessa savuimuri. |
| | Kellarin tai ullakon nokiluukku on auki ja pienentää vetoa | Nokiluukkujen on aina oltava suljettuina. Vuotavat tai rikkinäiset nokiluukut pitää vaihtaa. |
| | Käyttämättömien tulisijojen pellit/savupellit tai luukut ovat auki ja pienentävät vetoa | Sulje käyttämättömien tulisijojen pellit, luukut ja savupellit. |
| | Avoimet reiät savupiipussa ja irrotetut tulisijat heikentävät vetoa | Reiät pitää muurata umpeen. |
| | Savupiippu rikki, esim. vuotoa läpiviennin ympärillä ja/tai rikkinäinen väliseinä savupiipussa aiheuttaa vuotoa | Tiivistä kaikki halkeamat ja vuotokohdat. |
| | Hormin liian suuri läpimitta aiheuttaa sen, että piippu vetää huonosti/ei lainkaan. | Korjaa savupiippu, asenna tarvittaessa savuimuri. |
| | Hormin poikkileikkaus on liian pieni, kaikkia savukaasuja ei pystytä poistamaan | Vaihda pienempään takkaan tai asenna suurempi savupiippu. Asenna tarvittaessa savuimuri. |
| | Liian lyhyt savupiippu vetää huonosti | Pidennä savupiippua. |
| **Takka savuaa, kun ulkona tuulee** | Savupiippu on liian matala ympäröivään maastoon, rakennuksiin, puihin tai vastaaviin nähden | Pidennä savupiippua. Asenna tarvittaessa savupiipun hattu tai savuimuri. |
| | Pyörteilyä savupiipun ympärillä, koska katto on liian tasainen | Pidennä savupiippua ja/tai asenna savupiipun hattu. |
| **Takan lämmitysteho on liian pieni** | Takka saa liikaa happea palamiseen johtuen vuodosta tulisijan alaosassa tai liian suuresta vedosta; vaikeuksia säätää palamista, puut palavat nopeasti | Tiivistä vuodot. Pienennä vetoa paineenrajoittimella tai pellillä. HUOM! Jo 5 cm² vuoto aiheuttaa sen, että 30 % tuotetusta lämminilmasta häviää savupiipun kautta. |
| **Liian voimakas veto** | Savunohjauslevyt väärin asennettu | Tarkasta savunohjauslevyjen asennus, katso käyttöohje. |
| | Jos käytät uunikuivattua polttopuuta, se vaatii vähemmän palamisilmaa kuin normaali polttopuu | Pienennä palamisilman syöttöä. |
| | Takkaluukun tiivisteet ovat kuluneet ja litistyneet | Tarkasta tiivisteet. Vaihda kuluneet tiivisteet, katso käyttöohje. |
| | Savuhormi on liian suuri | Lisätietoa saat nuohoojalta/takan jälleenmyyjältä. |
| **Lasiluukku nokeentuu** | Polttopuut ovat kosteita | Käytä vain kuivaa polttopuuta, jonka kosteus on enintään 20 %. |
| | Paloilmapelti on liian pienellä | Avaa paloilmapeltiä syöttääksesi enemmän ilmaa palotilaan. |
| **Valkoinen lasi** | Huono palaminen (takan lämpötila liian alhainen) | Lämmitä oikein tämän käsikirjan ohjeiden mukaisesti. |
| | Takkaa lämmitetään väärin (polttoaineena käytetään jätepuuta, maalattua puuta, kyllästettyä puuta, vaneria jne.) | Käytä aina puhdasta ja kuivaa puuta. |
| **Huoneeseen tulee savua, kun luukku avataan** | Syynä on palotilan paineen tasoittuminen | Avaa paloilmapelti noin 1 minuutti ennen kuin avaat luukun. Älä avaa luukkua liian nopeasti. |
| | Takkaluukku avataan, kun puut palavat palotilassa | Avaa luukku vain silloin, kun palotilassa on hiillos. |
| **Valkoista savua** | Liian alhainen palamislämpötila | Suurenna palamisilman syöttöä. |
| | Polttopuut ovat kosteita | Käytä aina puhdasta ja kuivaa puuta. |
| **Mustaa tai harmaata savua** | Epätäydellinen palaminen | Suurenna palamisilman syöttöä. |

**VIKTIGA SÄKERHETSVARNINGAR:**

1. Följ anvisningarna i denna monteringsanvisning när du ansluter kaminen/eldstaden till skorsten/rökrör. Om du väljer anslutningssätt annat än det som anges i dessa anvisningar måste du ta med i beräkningen den påverkan som värmestrålningen från rökröret har på omgivande material.

2. Läs bruksanvisningen innan användning, och följ alla anvisningar.

3. Konvektionsöppningar får inte reduceras eller på något sätt täppas till. Om de gör det kan följden bli överhettning, vilket i sin tur kan leda till att det börjar brinna i huset eller att produkten skadas allvarligt.

4. Använd endast avsedda produkter för att tända kaminen. **Använd aldrig bensin, diesel eller annan vätska för att tända kaminen. Följden kan bli explosion!**

5. Elda kaminen endast med torkad, kluven ved. Briket ter, torv, koks, kol och byggavfall genererar mycket högre temperatur och mer utsläpp än ved. Din produkt är avsedd för eldning med ved (andra bränslen kan skada produkten, skorstenen och omgivande konstruktioner).

6. Sluta omedelbart använda produkten om dess glas eller luckans packning visar tecken på att vara skadade. Använd produkten igen först när skadan är reparerad.

7. Produkter som har ventilerad stålskorsten får aldrig användas med öppen dörr förutom när man lägger in ved eller korta perioder vid upptändning.

**Om du inte följer dessa varningar upphör garantin att gälla och du gör dig skyldig till att utsätta personer och egendom för fara.**

**Rekommendation: Vi rekommenderar (även om det inte krävs enligt reglemente i ditt område) att du låter behörig kamin/eldstads-tekniker utföra installationen. Om du väljer att utföra installationen själv bör du åtminstone låta behörig kamin/eldstads-tekniker genomföra en slutbesiktning av installationen innan kaminen/ eldstaden används.**

## Innhäll


**1. Generelt om värmelagrande eldstader 25**
- Dubbelverkande spjäll 26
- Luftventil 26
- Sotning av rökkanaler 26
- Aska och asklåda 26
- Vikt 26
- Brandvägg 26
- Tillkoppling till skorsten 26
- Lim 26
- Småskador 26
- Målning 27
- Putsning 27
- Kakel 27
- Thermotte™ 27
- Sprickor i Powerstone™ 27

**2. Garanti 27**
- Återvinning av glas 27
- Återvinning av förpackning 27
- Dörr och glas 27

**3. Eldningstips 27**
- Förvaring av ved 28
- Eldning 28
- Val av bränsle 28

**4. Teknisk info Salzburg C Convection 29**

**5. Installation och kontroll före användning 29**
- Skorstensdrag 29
- VIKTIGT! Uttorkningsprocess 30
- Eldningsrytm 30

**6. Montering 30**

**7. Tips og råd ved problemer med forbrenningen 31**


## 1. Generelt om värmelagrande eldstader

Värmelagrande eldstäder skiljer sig från andra eldstäder i det att de är avsedda för att avge måttlig värme under längre perioder med begränsad eldningstid. Konventionella eldstäder avger stark värme vid förbränning men med en väldigt begränsad avkylningsperiod.

Nordpeis värmelagrande eldstäder grundar sig på ett långt kanalsystem där den värme som utvecklas i brännkammaren passerar genom kanalsystemet innan den släpps ut i skorstenen. Värmen från rökgaserna absorberas av materialet runt rökkanalerna vilket medför att när röken når skorstenen. Effektiviteten i en väl konstruerad värmelagrande eldstad ligger därför långt över effektiviteten i en vanlig eldstad.

En värmelagrande eldstad kan hålla en jämn temperatur under hela dagen med endast en uppvärmnings cykel.

**Dubbelverkande spjäll**
Kaminen har ett dubbelverkande spjäll som reglerar två funktioner: det fungerar som förbikopplingsspjäll och skorstensspjäll.
Dra ut spjällstången till dess yttre läge för att låta rökgaserna passera genom kanalsystemet och gå direkt ut genom skorstenen. Använd denna funktion när du tänder i kaminen. När kaminen och skorstenen har nått drifttemperatur (efter 10–30 minuter) trycker du in spjällstången halvvägs tills ett klickljud hörs. När förbikopplingsspjället är i detta läge är det stängt och rökgaserna tvingas passera genom kaminens kanalsystem. Där absorberas värmen innan rökgaserna passerar vidare till skorstenen.
Öppna förbikopplingsspjället också innan du öppnar luckan vid påfyllning av ved. Stäng förbikopplingsspjället när du har fyllt på ved och stängt luckan. **VARNING! Om kaminen används under längre perioder med förbikopplingsspjället öppet kan följden bli att skorstenen exponeras för högre temperaturer än den är avsedd för.**
Tryck in spjällstången i dess inre läge för att stänga båda spjällen (förbikopplingsspjäll och skorstensspjäll). I detta läge stängs kanalsystemet av från skorstenen, vilket förhindrar att den värme som ackumuleras i kaminen går förlorad ut genom skorstenen. Tryck aldrig in spjällstången i dess inre läge när det brinner i kaminen – vänta tills endast lite glöd finns kvar i kaminen innan du trycker in spjällstången helt och hållet. **VARNING! Om du stänger skorstensspjället för tidigt kan följden bli att rökgaser kommer in i rummet och orsakar koloxidförgiftning.**

**Luftventil**
Traditionellt så eldas värmelagrande eldstäder med luftventilen fullt öppen.  Detta försäkrar optimal förbränning och minsta möjliga sotavlagring i rökkanalsystemet. Dessutom är det lättare att hålla glaset rent när det eldas intensivt. Skulle man ändå önska en längre förbränningsperiod och en lugnare flambild så kan luftventilen justeras ner. Salzburg är utrustad med sekundärförbrännings teknologi, vilket försäkrar ren förbränning och god effektivitet även vid låg belastning.

**Sotning av rökkanaler**
Om eldstaden används dagligen genom eldningssäsongen så rekommenderar vi att kanalsystemet rengörs en gång om året. Detta för att upprätthålla draget och effektiviteten då sot i kanalerna isolerar och sänker effektiviteten. Det kan också upplevas att draget försämras och att flambilden blir svårare att styra.
För att rengöra kanalerna, avlagsna Thermottebaffel plåten och de två Thermotte sidorna / bakre plattor. Ta bort de två revision täcker i Powerstone ochsedan rengöringsborsten både upp- och nedåt. Sotet kommer lägger sig i botten och kan tas bortmed en ask rensare genom att ta bort ask gallret och askboxar. Rökröret kan sopas genom att ta bortrevision ovanpå kaminen.

**Aska och asklåda**
Asklådan består av en inre del som används vid reguljär tömning av aska. När också den yttre delen tas bort så får man tillgång till kanalsystemet.

Askan måste tömmas med jämna mellanrum. Var uppmärksam på att askan kan innehålla glöd flera dagar efter elden har upphört. Använd en behållare av icke brännbart material för att ta bort askan.

**Vikt**
Husägaren måste försäkra sig om att golvet tål belastningen av produktens totalvikt.

**Brandvägg**
Fristående eldstäder kan monteras utan brandvägg. Följ alla säkerhetsavstånd till brännbart material.

**Tillkoppling till skorsten**
Följ skorstensproducentens anvisningar för tillkoppling till skorsten. För att hitta rätt höjd och läge i förhållande till ingångshålet i skorstenen bör spisens först provmonteras utan lim.

**Produkten är inte kompatibel med toppmonterad murad skorsten.**

**Vikten på toppmonterad stålskorsten får inte överstiga 300 kg.**

**Vid toppanslutning till stålskorsten så hänvisar vi till respektive tillvärkares monteringsanvisning.**

**Krav till eldstadsplan vid brännbart golv**
Följ de kraven till eldstadsplan (sten, stål o.d.) som gäller i det landet där produkten monteras.

**Lim**
Ytterelementen ska limmas med akryl som medföljer. Se till att alla ytor som ska limmas är fria från damm. För att de ska häfta bättre så kan ytorna tvättas, men låt ytan torka innan limmet stryks på. När produkten är färdigmonterad fyll fogarna mellan elementen med akryl och jämna med svamp eller finger med tvållösning, så att det blir en tydlig fördjupning mellan elementen (FIG Z).

**Småskador**
På grund av transport och hantering kan det uppstå mindre skador på produkten. Dessa kan repareras med medföljande lim. För perfekt resultat, spackla och slipa med ett lämpligt spackel utanpå kakel limmet. Mindre skador och ojämnheter spacklas. Om skadan är djupt, rekommenderas det att spackla i flera steg för att undvika att det sjunker in. Jämna till med t.ex. en fuktig svamp eller en filtbräda .

**Målning**
Omramningens yta är förberedd för att kunna målas utan något grundarbete. Använd endast diffusionsöppen akryl- eller latexfärg, eventuell

cementbaserad strukturfärg.  Om det mot förmodan skulle vara ojämnheter i ytan så kan dessa spacklas med lättspackel eller medföljande akryl.

**Putsning**
Om man önskar en mer traditionell putsad yta så rekommenderas det att fukta omramningen, samt lägga ett lager med kakel lim och glasfibernät innan eventuell murbruk eller mineralputs läggs på.

**Kakel**
Eldstaden kan också delvis eller helt täckas med kakel/natursten av eget val. Som vid putsning så rekommenderar vi att omramningen fuktas innan det läggs på ett lager med kakel lim och glasfibernät, detta för att försäkra att det fäster bra och förhindra sprickor i omramningens skarvar.

**Var uppmärksam på att lim och mortel måste härda innan eldstaden värms upp första gången. Följ anvisningarna från lim/mortel producenten.**

Oavsett ytbehandling så är det fördelaktigt att maskera hela dörramen för att undgå att behöva rengöra denna senare.

**Var uppmärksam på att luftglipan mellan omramningen och dörramen inte får fyllas med lim, murbruk eller liknande.**

**Thermotte™**
De värmeisolerande plattorna i brännkammaren bidrar till en högre förbränningstemperatur, som i sin tur ger renare förbränning av veden och högre effektivitet. Eventuella sprickor i plattorna förringar inte isolationsförmågan. Skulle det finnas behov av att byta ut någon platta så kontakta din återförsäljare.

**OBS!** När för lång ved används så kan detta skada plattorna, eftersom veden blir liggande i spänn mellan sidoplattorna. Uppmärksamma också att Thermotte plattorna kan avge färgat damm vid berörning.

**Sprickor i PowerStone**
På grund av termiska påverkningar så kan det uppstå små sprickor i PowerStonen. Detta är naturligt och förringar inte produktens funktion eller säkerhet.

## 2. Garanti

**Varning!**
**Reservdelar godkänds endast avtillverkaren.**

**Varning!**
**All otillåten modifiering av apparatenutan skriftligt tillstånd från tillverkaren ärförbjuden.**

För detaljerad beskrivning av våra garanti regler, se bifogat garantikort eller besök vår hemsida www.nordpeis.se

**Återvinning av glas**
Eldfast glas inte kan återvinnas. Alt gammalt glas, bräckage eller annat oanvändbart eldfast glas, måste kastas som restavfall. Eldfast glas har högre smälttemperatur, och kan därför inte återvinnas tillsammans med använda glas förpackningar. Skulle detta blandas med vanligt glas, skadads råvaran och återvinning av glas kan i värsta fall upphöra. När du ser till att eldfast glas inte hamnar tillsammans med återvinningen av glas, är det ett viktigt bidrag till miljön.




**Återvinning av förpackning**
Förpackningen som kommer med produkten skall återvinnas enligt de föreskrifter som gäller i landet där eldstaden monteras.

**Dörr och glas**
Om glasrutan är sotig så kan det vara nödvändigt at rengöra glaset. Använd glasrengöringsmedel som är tillägnat för detta (OBS! var försiktig, glasrengöringsmedel kan skada lacken på dörramen/packningar). Om andra rengöringsmedel används kan dessa skada glaset/packningar. Ett bra rengöringstips är att använda en fuktig trasa eller kökspapper med lite aska från brännkammaren, gnid runt askan på glaset och torka av med ett rent och fuktigt kökspapper. OBS! Glaset måste alltid vara kallt när det rengörs.

Med jämna mellanrum kan det vara nödvändigt att byta ut tätningslisterna i dörren för att försäkra att eldstaden fortfarande är tät och fungerar optimalt. Dessa kan köpas i ett set som inkluderar keramiskt lim.

**Eldningsrytm**
Det ska inte övereldas i en värmelagrande eldstad då det kan skada produkten. För att få maximal effektivitet av en värmelagrande produkt är det därför vikigt att optimera eldningsrytmen och hur mycket ved som läggs in. Läs vilka eldningsintervaller och påfyllningsstorlekar som gäller för din produkt.

## 3. Eldningstips

Det bästa sättet för att tända en brasa är med tändbricketter och finkluven torr ved. Tidningar avger mycket aska och trycksvärtan är inte bra för miljön. Reklam, tidskrifter, mjölkkartonger och liknande är inte lämpliga att använda vid upptändning. Det är viktigt med god lufttillförsel vid upptändningen. När skorstenen blir varm så ökas trycket och dörren kan stängas.

**Varning! För att undvika brännskador, observera att alla ytor kan vara hetaunder användning.**

**Varning! Använd ALDRIG tändvätska som bensin, paraffin, rödsprit eller liknande för att tända. Du kan skada dig själv och produkten.**

Använd alltid ren och torr ved med en maximal fukthalt på 20% / min. 16%. Fuktig ved förbrukar mycket luft vid förbränningen, eftersom det går åt extra energi/värme för att torka den fuktiga veden. Detta avger mindre värme till omgivningen samtidigt som det leder till sotbildning på glaset och i skorstenen, med risk för blanksot och soteld.

**Vid en skorstensbrand, stäng dörren och luft ventilenpå spisen / insatsen och ring brandkåren. Efter enskorstensbrand måste skorstenen inspekterasav behörig skorstensfejare innan du användерapparaten igen.**

**Förvaring av ved**
För att säkerställa att veden är torr, bör trädet fällas på vintern och lagras under sommaren under tak på en plats med bra utluftning. Vedstacken bör aldrig täckas av en presenning som ligger på marken, eftersom presenningen kommer att fungera som ett tätningslock vilket förhindrat veden från att torka. Ha alltid en liten mängd ved inomhus i några dagar före användning, så att fukten i vedens yta kan avdunsta.

**Eldning**
För lite luft till eldstaden kan medföra att glaset blir sotigt. Tillför därför luft till bålet precis efter att bränslet har lagts in, så att det finns flammor i brännkammaren och gaserna förbränns. Öppna luftventilen och ha dörren lite på glänt tills det att flammorna fått ordentligt tag i veden.

Notera att lufttillförseln till förbränningen också kan bli för stor och därmed ge en okontrollerbar flamma som väldigt snabbt värmer upp hela eldstaden till en extremt hög temperatur (gäller eldning med stängd eller nästan stängd dörr). Fyll därför aldrig brännkammaren helt med ved.

**Varning!**
**Kaminen ska alltid vara stängd – förutom vid tändning, påfyllning och asktömning.**

**Tändning**
Tändved
Finkluven ved (3–5 cm diameter)
Längd: 25-35cm
Ungefärlig mängd per tändning: 3 kg

Ställ eldningsventilen i tändningsläge – så långt till höger det går. Ställ spjället i shuntläge genom att dra ut spaken.

Lägg in torr småved, tänd och låt det börja brinna ordentligt i veden. När flammorna är stabila och skorstenen blivit varm, vrid eldningsventilen åt vänster, bort från tändningsläget. När ett klick känns och hörs är tändlufttillförseln avstängd.

Ställ spjället i normalt driftläge cirka 15 till 20 minuter efter tändning. Rökgas börjar cirkulera i kanalerna och rökgasvärmet överförs till och lagras i Powerstone-kärnan.

När ett lager glödande, förkolnad ved bildats kan du lägga in ny ved. Dra glöden mot förbränningskammarens främre del så att veden tänds framifrån när du lägger in ny ved. Det första lagret vedträn ska läggas vinkelrätt mot fronten. Elden ska brinna med ljusa och livliga flammor.

**Vedens storlek**
Finkluven ved (6-9cm diameter)
Längd: 25-35cm
Normal mängd vid tändning. 3,75 kg /h

När elden brunnit ut, stäng rökspjället så att mer värme bibehålls i kaminen.

**Val av bränsle**
Alla typer trä såsom björk, bok, ek, alm ask och fruktträn kan användas som bränsle i eldstaden. Träsorter har olika hårdhetsgrader – ju högre hårdhetsgrad veden har, desto högre är energivärdet. Bok, ek och björk har den högsta hårdhetsgraden.

**OBS! Vi rekommenderar inte användning av briketter/kompaktved i våra förbränningskammare, eftersom dessa produkter kan utveckla avsevärt högre temperatur än förbränningskammaren tål. Briketter/kompaktved används på egen risk och kan orsaka att garantin bortfaller.**

**Varning!**
**Elda ALDRIG med impregnerat trä, målat trä, plastlaminat, kryssfaner, spånplattor, avfall, mjölkkartonger, trycksaker eller liknande.**
**Vid användning av dessa material bortfaller garantin.**

**Gemensamt för dessa material är att vid förbränning kan det bildas saltsyra och tungmetaller som är skadliga för miljön, dig och din eldstad. Saltsyra kan också angripa stålet i skorstenen eller murverket i en murad skorsten. Undvik också eldning av bark, sågspån eller annan mycket findelad ved förutom vid upptändning. Denna form av bränsle får lätt övertändning vilket kan resultera i en för hög effekt.**

**Varning:**
**Se till att produkten inte blir överhettad - det kan orsaka oreparerbara skador på eldstaden. Sådana skador täcks inte av garantin.**

Källa: "Håndbok, effektiv og miljøvennlig vedfyring" av Edvard Karlsvik SINTEF Energiforskning AS och Heikki Oravainen, VTT.

*För din egen säkerhet, följ monteringsanvisningarna. Alla säkerhetsavstånd är minimiavstånd. Installation av eldstäder ska dessutom utföras i enlighet med varje enskilt lands lagar och föreskrifter. Nordpeis AS är inte ansvarigt om eldstaden monterats fel.*

*Vi reserverar oss för tryckfel och ändringar. För sista uppdaterade version se vår hemsida www.nordpeis.se*

## 4. Teknisk info Salzburg C Convection

| | |
|---|---|
| Minimiavstånd till brännbart material | Bak 50mm<br>Sida 50 mm<br>Tak 550mm |
| CO-innehåll vid 13% $O_2$ | <1500 mg/m³ |
| Temperatur rökgas | 140 °C |
| Effekt | 54,6 kWh |
| Kapacitet värmelagring | 100% efter 4,8 timmar<br>50% efter 11,8 timmar<br>25% efter 20,1 timmar |
| Effektivitet | > 65 % |
| Nominell effekt under period med värmeavgivelse (100%-25%) | 3,6 kW |
| Skorstensdrag | 12 Pa |
| Vedlängd | 350 mm |
| Vikt | 1120 kg |
| Påfyllningsstorlek max | 3 kg |
| Max antal påfyllningar | 5 |
| Påfyllningsintervall | 1 / timme |
| Antal eldningscykler per dygn | 1 |

## 5. Installation och kontroll före användning

Rådfråga alltid behörig Skorstensfejaremästare eller Sakkunnig Brand före installation. Du som byggherre är skyldig att göra en bygganmälan till kommunens byggnadsnämnd senast tre veckor innan installationen får utförs. Det rekomenderas att använda kvalificerad sakkunnig vid installation av en ny eldstad. Fastighetsägaren ansvarar själv för att alla säkerhetskrav enligt gällande regler följs. Efter installation skall alltid Skorstensfejaremästare eller Sakkunnig Brand besiktiga installationen innan du får börja elda. Detta gäller oavsett om du installerat eldstaden till en befintlig eller ny skorsten. Fastighetsägaren ansvarar för att detta blir gjort.

Kvalificerade kontrollanter är Skorstenfejarmästare eller certifierad Sakkunnig Brand. Kontrollen bör också dokumenteras skriftligt. Den lokala sotarmyndigheten ska informeras, om installationen leder till att sotningsbehovet förändras.

**Skorstensdrag**
Jämfört med äldre eldstäder ställer dagens moderna eldstäder betydligt större krav på skorstenen. Om skorstenen inte har rätt mått eller är i gott skick spelar det ingen roll hur bra eldstaden är. Dragkraften beror huvudsakligen på rökgasens temperatur, utomhustemperatur, lufttillförsel samt skorstenens längd och invändig diameter. Rekommenderad skorstenslängd är minst 4 meter ovanför rökinföringen, med en diameter på 150-200 mm. Skorstenens diameter skall aldrig vara mindre än ingångshålet till skorstenen/rökröret. Vid nominell effekt ska det vara ett undertryck på mellan 14 och 25 Pa.

Draget ökar när:
- skorstenen blir varmare än utomhusluften
- Skorstenens aktiva längd över eldstaden ökas
- Lufttillförseln till förbränningen är god

Om skorstenen är överdimensionerad i förhållande till eldstaden kan det också bli svårt att få bra drag, eftersom skorstenen inte värms upp tillräckligt. I sådana fall kanske du vill kontakta sakkunnig personal för utvärdering av möjliga åtgärder. För kraftigt drag kan begränsas med en dragbegränsare. Eldstaden är typ testad och måste anslutas till skorstenar som är utformade för rökgastemperatur som anges i Reklamation. Om det behövs, samråda i förväg med en sotare.

**Obs! Det rekommenderas att använda en kvalificeradyrkesman när man installerar en ny spis.**

**Gemensamt rökgassystem**
Delad avgassystem Apparaten kan anslutas till delat rökrörsytem

**Varning! Om apparaten är ansluten tilldelat rökrör system - självstängande dörr måste vara i drift.**

**Lufttillförsel**
Set för uteluftstillförsel kan köpas som tillbehör och vill försäkra att luft tillförseln blir mindre påverkad av ventilationsinstallationer, köksfläktar och andra förhållanden som kan skapa undertryck i rummet. Vi rekommenderar starkt att tillförseln av förbränningsluft utifrån projekteras och säkerställs i alla nybyggnader. Vi rekommenderar även set för uteluftstillförsel för äldre hus. Otillräcklig tillförsel av luft utifrån leder till undertryck i rummet där eldstaden placeras. Detta ger dålig förbränning, som i sin tur kan leda till problem som att glas och skorsten sotas ned eller att veden brinner sämre.

**Varning!Håll luftintagen, som levererar förbränning ochkonvektionsluft fria från blockering.**

**Varning! Fläktar som verkar inomsamma rum eller utrymme som apparaten kan orsakaproblem.**

**Måttskiss (FIG 1)**
* Måttet i skissen anger ungefärlig höjd på mitten av produktens fördjupning för rökrör. Ta hänsyn till eventuell stigning på rökrör när det tas hål i skorstenen. Lutande golv och väggar kan påverka måtten. Provmontera först omramningen utan att limma, för att hitta rätt höjd och läge i förhållande till ingångshålet i skorstenen. Märk också upp eventuellt hål för tillförsel av uteluft genom golvet (tillbehör).
**OBS! Då innerkärnan är uppbyggd av många lager så kan tillkopplingshöjden variera med upp till ett par centimeter från installation till installation.**

**Säkerhetsavstånd (FIG 2)**
Säkerställ att angivna säkerhetsavstånd inte underskrids.

## VIKTIGT! Uttorkningsprocess

Eldstaden innehåller mycket fukt som måste avdunsta innan den kan utsättas för den rekommenderade eldningsrytm som beskrivs härunder.

För att torka ut eldstaden, följ proceduren nedan:

1. Kontrollera att luftventilen nedanför dörren är helt öppen
2. Se til att spjället är i tändningläge.
3. Elda ett litet bål med 0,5-1kg finkluven ved.
4. Efter det att bålet tänts så ställs spjället i driftsläge så att den varma röken cirkulerar genom alla kanalerna

**OBS! Låt luftventilen förbli öppen, og spjället i driftsläge efter att bålet har bränt ut.**

Denna procedur repeteras två gånger till, med ett dygns mellanrum mellan varje gång.

OBS! Om uttorkningsprocessen inte följs kan detta leda till att elementen spricker.

**Luftventilen vrids MOT HÖGER FÖR att Ökalufttillförseln till Salzburg. Ventilations ventilen arbertar itvå lägen.**

**A.** När du slåtr ventilen maximalt åt höger är det itändningsläge.

**B.** Om du vrider ventilen till vänster tändning luften minskar. När du kände en klick sedan tändluft är stängd och detär maximal sekundärluft tillhandahålls. YTTERLIGARE att vända sig tillden vänstra mängd sekundar luft.

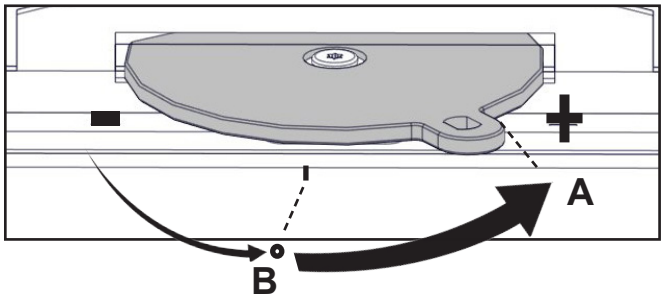


## Eldningsrytm

En värmelagrande eldstad är byggd för uppta termisk energi i loppet av en relativt kort period med relativt intensiv eldning, för att sen avge denna ackumulerade värmen över en längre tidsperiod.

OBS! Eldning utöver det rekommenderade mönstret kommer att resultera i en högre yttemperatur, något som kan medföra missfärgning, samt högre temperaturer mot brännbara väggar än beräknat.

Följ värdena i tabellen för att hitta rätt påfyllningsstorlek och vilken påfyllningsstorlekintervall som är rätt för din produkt.

När sista påfyllningen har övergått i glödfasen med få glöd kvar så kan luftventilen och skorstensspjället stängas för att förhindra att värman försvinner ut genom skorstenen.

Kom ihåg att ställa spjället i tändningsläge innan det eldas igen i eldstaden.

Tändspjället ska endast vara öppet under korta perioder (10-15 minuter) vid behov när brasan tänds, samt vid påfyllning, för att förhindra rök och aska slås ut i rummet. Ihållande eldning med öppet tändspjäll kan resultera i att den maximala tillåtna skorstenen temperatur överskrids.

**På grund av de långa rökkanalerna så värms eldstaden upp lite ojämnt. Först blir fronten över dörren och den ena sidan varma. Värmen jämnar ut sig efter ett par timmars eldning och när alla kanalerna värmts upp.**

## 6. Montering

**Obs! Det är mycket viktigt att du noggrant läser och följer installationsanvisningarna för att produkten ska fungera optimalt.**

## Råd och tips vid förbränningsproblem

| Fel | Förklaring | Åtgärd |
|---|---|---|
| **Dåligt drag** | Skorstenen igensatt. | Kontakta sotare/kaminåterförsäljaren för mer information, eller rengör rökrör och brännkammare. |
| | Rökröret är igensotat, eller sotansamling på vändarplattorna. | |
| | Rökvändarplattan kan vara felplacerad. | |
| **Eldstaden ryker under upptändning och användning** | Undertryck i rummet som eldstaden står i; för dåligt drag, huset är för tätt. | Kontrollera genom att tända med ett öppet fönster i rummet. Om detta hjälper måste du installera fler/större ventiler. |
| | Undertryck i rummet – köksfläkten och/eller central ventilationsanläggning drar ut för mycket luft ur rummet. | Slå av/justera köksfläkten och/eller annan ventilation. Hjälper detta måste du sätta in fler ventiler i rummet. |
| | Rökrör från två eldstäder är anslutna till skorstenen i samma höjd. | Gör om monteringen. Det måste vara en höjdskillnad på minst 30 cm mellan rökrören. |
| | Rökröret lutar nedåt. | Flytta rökröret så att det får en stigande lutning på minst 10 grader från eldstaden till skorstenen. Montera ev. röksug. |
| | Rökröret sticker in för långt i skorstenen. | Montera om rökröret. Det ska sluta 5 mm före skorstenens innervägg. Montera ev. röksug. |
| | Sotlucka i källare eller på vind står öppen och skapar falskdrag. | Sotluckor ska alltid vara stängda. Otäta eller trasiga sotluckor måste bytas. |
| | Spjäll/dragventiler eller eldstadsdörrar som inte används står öppna och skapar falskdrag. | Stäng spjäll, luckor och dragventiler på eldstäder som inte används. |
| | Öppet hål i skorstenen eller borttagna eldstäder skapar falskdrag. | Hålet måste muras igen. |
| | Defekt murverk i skorstenen, t.ex. otäthet runt rörgenomföring och/eller förstörd skiljevägg i skorstenen skapar falskdrag. | Täta och putsa alla sprickor och otätheter. |
| | För stort tvärsnitt i skorstenen ger dåligt eller inget drag. | Skorstenen måste korrigeras, montera ev. röksug. |
| | För litet tvärsnitt, all rökgas kan inte transporteras ut. | Byt till en mindre eldstad eller bygg ny skorsten med större tvärsnitt. Montera ev. röksug. |
| | För kort skorsten ger dåligt drag. | Förläng skorstenen. |
| **Eldstaden ryker in när det blåser ute** | Skorstenen ligger för lågt i förhållande till omkringliggande terräng, byggnader, träd eller liknande. | Förläng skorstenen. Montera ev. skorstenshatt eller röksug. |
| | Turbulens runt skorstenen pga. att taket är för plant. | Förläng skorstenen och/eller montera skorstenshatt. |
| **Eldstaden värmer för dåligt** | Eldstaden får för mycket syre till förbränningen pga. läckage i underkanten av eldstaden eller för stort skorstensdrag; svårt att reglera förbränning, veden brinner upp fort. | Täta eventuella läckor. Skorstensdraget kan reduceras med hjälp av tryckbegränsare eller spjäll. OBS! Ett läckage på bara 5 cm² räcker för att 30 % av den producerade varmluften ska försvinna rätt upp i skorstenen. |
| **För kraftigt drag** | Rökvändarplattan kan vara felplacerad. | Kontrollera monteringen av rökvändarplattan, se bruksanvisningen. |
| | Om du använder ugnstorr ved krävs mindre lufttillförsel än för normalt bränsle. | Minska lufttillförseln. |
| | Tätningarna vid kamindörren är nedslitna och platta. | Kontrollera tätningarna. Om de är nedslitna måste du byta dem, se bruksanvisningen. |
| | Skorstensröret är för stort. | Kontakta sotaren/kaminåterförsäljaren för mer information. |
| **Glasrutan sotar igen** | Veden är fuktig. | Du bör bara använda torr vad med en maximal fuktighet på 20 %. |
| | Luftventilen är för stängd. | Öppna luftventilen för att tillföra mer luft till förbränningen. |
| **Vitt glas** | Dålig förbränning (för låg temperatur i kaminen). | Följ anvisningarna i den här handboken för att elda rätt. |
| | Felaktig eldning (eldning med avfallsved, målat trä, impregnerat trä, plastlaminat, kryssfaner osv). | Använd rent och torrt bränsle. |
| **Det ryker ut i rummet när kamindörren öppnas** | Det uppstår en tryckutjämning i brännkammaren. | Öppna luftventilen cirka 1 minut innan du öppnar kamindörren. Öppna inte kamindörren för snabbt. |
| | Kamindörren öppnas när det brinner i brännkammaren. | Öppna bara kamindörren när det glöder. |
| **Vit rök** | För låg förbränningstemperatur. | Öka lufttillförseln. |
| | Veden är för fuktig och innehåller vattenånga. | Använd rent och torrt bränsle. |
| **Svart eller gråsvart rök** | Ofullständig förbränning. | Öka lufttillförseln. |

**Salzburg C Convection**

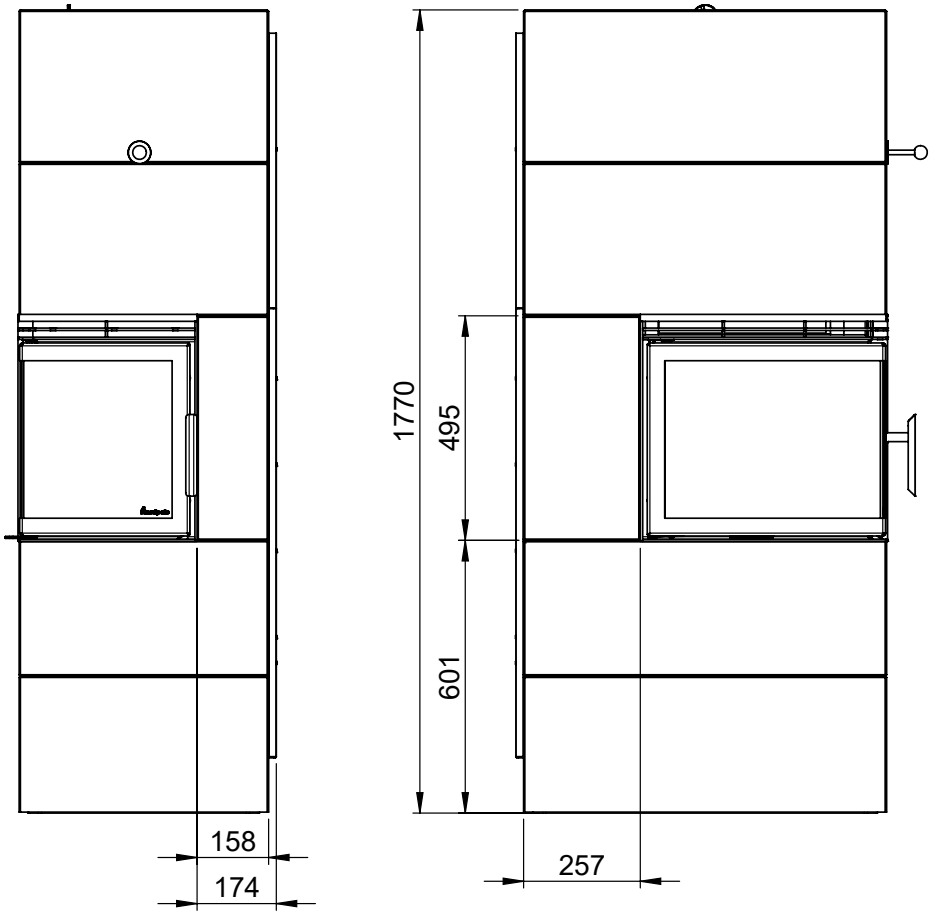


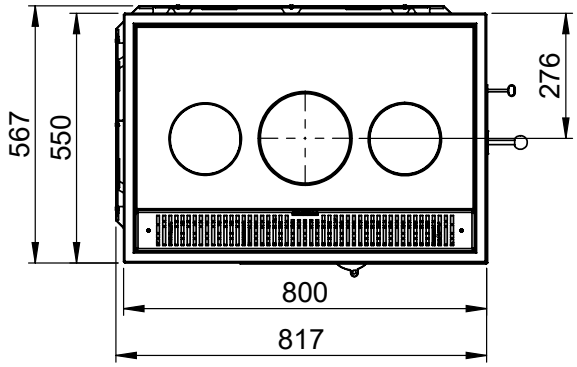

**Salzburg C Convection - chimney / air**

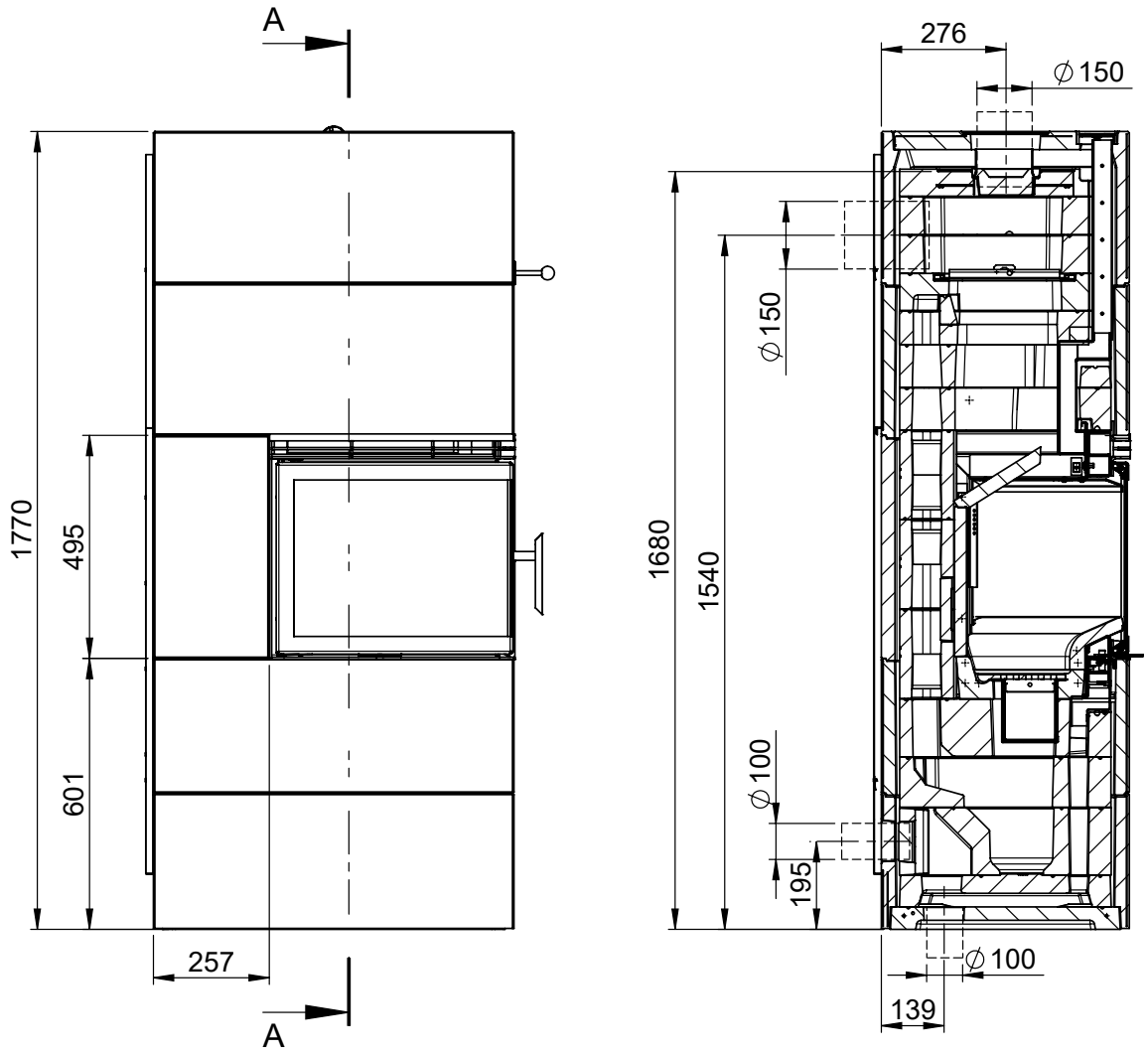


**NO** Skal ildstedet monteres frittstående uten varmeskjold i bakkant er minimum avstand fra ildstedets bakside til brennbart materiale 800mm.

**GB** In case that the fireplace is placed freestanding without the heat shield in the back, the minimum distance behind to combustible material is 800mm.

**FI** Jos takka asennetaan vapaastiseisovaksi ilman taakse sijoitettavaa lämpökilpeä, minimi suojaetäisyys tulenarkaan materiaaliin on 800mm.

**SE** Om eldstaden placeras fristående utan värmesköld på baksidan är minsta avstånd bakåt till brännbart material 800mm.

**Fig 2**

=Brannmur/Brandmur/Palomuuri/Firewall/Mur parfeu/Hitzeschutzwand
=Brennbart materiale/ Brännbart material/ Tulenarka materiaali/Combustible material/

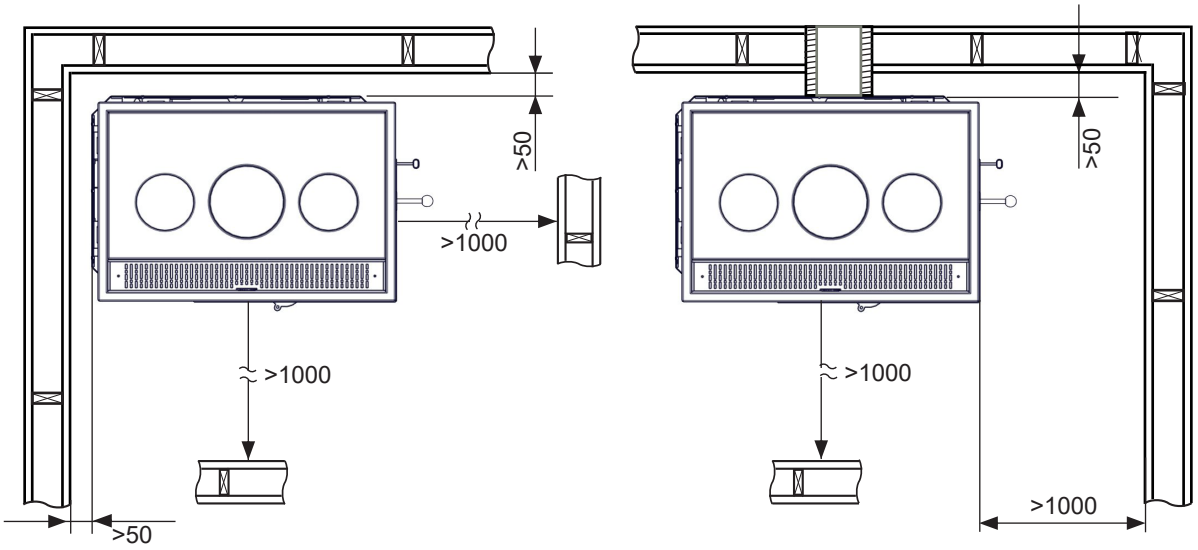


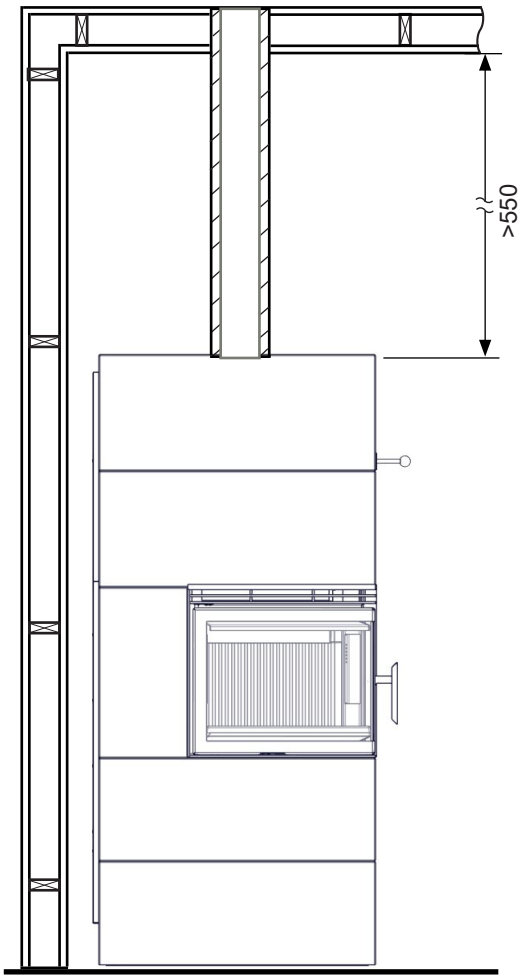

**FIG 3**

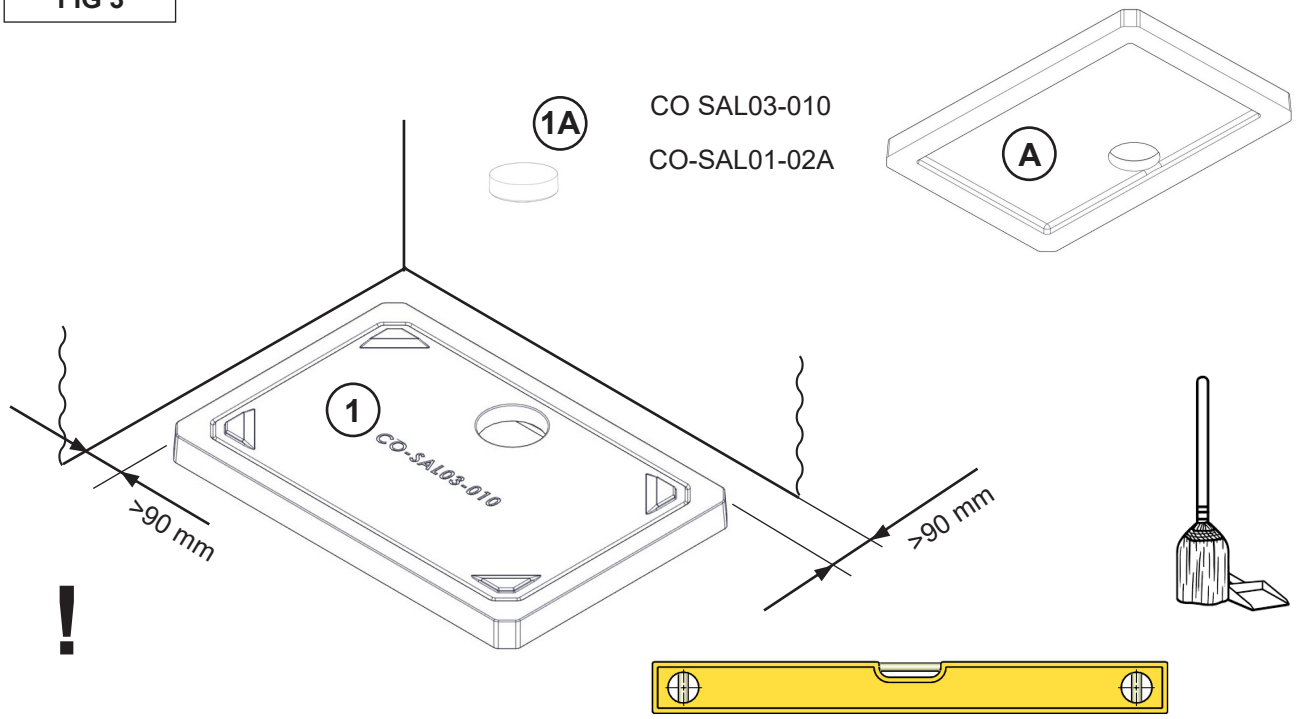


| | |
|---|---|
| **NO** | Den sokkelplaten (1) plasseres på gulvet. Det er viktig at hele den beregnede kontaktflaten (A) mot gulv faktisk er i kontakt med gulvet. Dette kan sikres ved at man smører et lag flislim eller tyntflytende mørtel på gulvet før sokkelplaten legges mot gulv. Dette er for å sikre at det tunge ildstedet ikke blir stående å ri på eventuelle ujevnheter, samt for å sikre jevn vektfordeling av ildstedet. Det er også viktig å sørge for at dette elementet er i vater i begge retninger før man fortsetter monteringen.<br>**NB! Bruk av shims for å vatre sokkelplaten er uheldig da spennforskjeller i sokkelplaten kan få den til å sprekke under produktets egenvekt.**<br><br>**NB! Bunnplaten er klargjort for friskluftstilkobling gjennom gulvet. Skal tilkobling gjennom gulvet ikke benyttes må hullet i bunnplaten tettes med medfølgende lokk 1A. Det samme lokket benyttes for å tette hulletfor friskluftstilkobling i ytterkappen bak (FIG 8a) hvis friskluftstilkobling gjennom gulvet skal benyttes.** |
| **GB** | The base plate (1) is placed on the floor. It is important that the entire intended contact surface (A) is in actual contact with the floor. This can be ensured by spreading a layer of tile adhesive or thin mortar on the floor before the base plate is placed on the floor. This is to ensure that the heavy fireplace is not left sitting on any irregularities and to ensure an even weight distribution of the fireplace. It is also important to ensure that this plate is level in both directions before proceeding with the installation.<br>**Attention! The use of shims to level the base plate is not recommended as the differences in tension on the base plate can cause it to crack under the weight of the product.**<br><br>**Attention! The bottom plate is prepared for fresh air supply connection through the floor. In case the connection through the floor is not used then seal the hole in the bottom plate with the supplied lid 1A. The same lid is used to seal the hole in the rear of the surround (FIG 8a) if the fresh air supply is connected through the floor.** |
| **FI** | Pohjalevy (1) asetetaan lattialle. On tärkeää, että koko lattiaa vasten tuleva kosketuspinta (A) on todella kosketuksissa lattiaan. Tämä voidaan varmistaa levittämällä lattialle kerros sementtiliimaa tai ohutta muurauslaastia ennen kuin pohjalevy asetetaan lattialle. Näin varmistetaan se, että raskas takka ei ole mahdollisten epätasaisuuksien päällä ja että takan paino jakautuu tasaisesti. On myös tärkeää varmistaa, että pohjalevy on molempiin suuntiin vaakasuorassa ennen asennuksen jatkamista.<br>**Huom! Pohjalevyn alla ei saa käyttää asennuskiiloja tai välikepaloja. Jos pohjalevy ei ole tasaisesti lattiaa vasten, siihen syntyvät jännitykset voivat aiheuttaa levyn murtumisen takan painon alla.**<br><br>**Huom! Pohjalevyssä on reikä palamisilman tuontiin lattian läpi. Jos palamisilmaa ei oteta lattian läpi, sulje pohjalevyn reikä mukana toimitetulla kannella 1A. Samalla kannella suljetaan takan takaseinässä oleva reikä (kuva 8a), jos alamisilma tuodaan lattian läpi.** |
| **SE** | Den sockelplattan (1) placeras på golvet. Det är viktigt att hela den beräknade kontaktytan (A) mot golvet faktiskt är i kontakt med golvet. Detta kan säkras genom att bre ett skikt cementlim eller tunt flytande murbruk på golvet innan sockelplattan läggs mot golvet. Det är för att försäkra att den tunga eldstaden inte blir stående och rider på eventuella ojämnheter, sam för att försäkra en jämn viktfördelning av eldstaden. Det är också viktigt att se till att detta element är vågrätt i bägge riktningar innan man fortsätter med monteringen.<br>**OBS! Användning av shims för att få sockelplattan vågrätt är olyckligt eftersom spänningsskillnader i sockelplattan kan få den att spricka under produktens egen vikt.**<br><br>**Obs! Bottenplattan är förberedd för lufttillförsel genom golvanslutning. Om golvanslutning inte ska användas, ska hålet i bottenplattan blockeras med det medföljande locket 1A. Om lufttillförsel genom golvanslutning ska användas, ska locket i stället användas för att blockera hålet i bakväggen (fig. 8a).** |

**FIG 4**

PO-SAL03-010

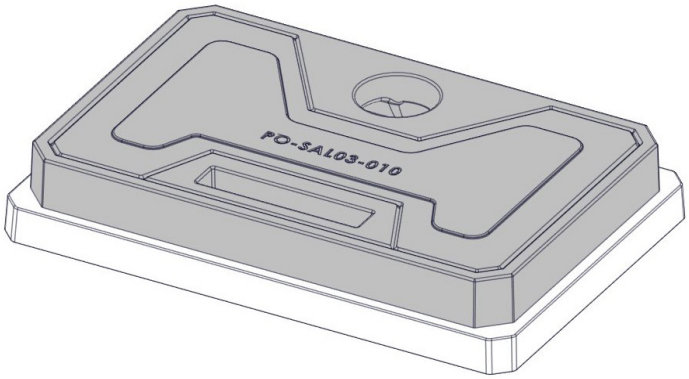


| | |
|---|---|
| **NO** | **VIKTIG! Innerkjernen skal sentreres fra første element med powerstone** |
| **GB** | **IMPORTANT! The inner core of Powerstone™ must be centered from the first element** |
| **FI** | **TÄRKEÄÄ! PowerStone™-ytimen on oltava keskitetty takan keskelle ensimmäisestä kerroksesta lähtien** |
| **SE** | **OBS! Innerkärnan i PowerStone™ måste centreras från och med första elementet.** |

**FIG 5**

PO-SAL03-02A

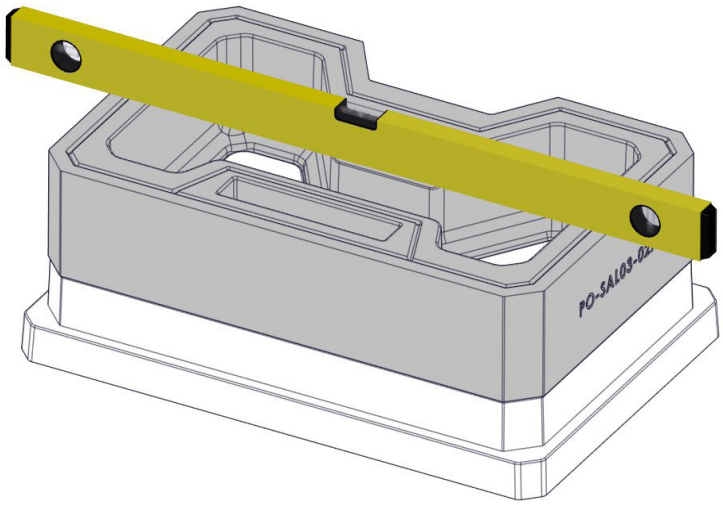

**FIG 6**

**Nedre luftstilkobling / Undre luftanslutning**
**Bottom air connection / Palamisilmaliitäntä pohjassa**

**A**




**6 A**

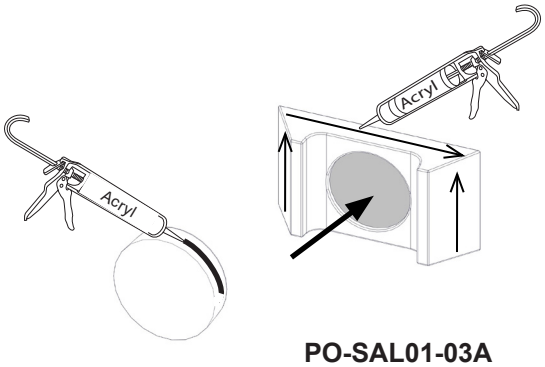


**PO-SAL01-03A**
**PO-SAL01-03B**

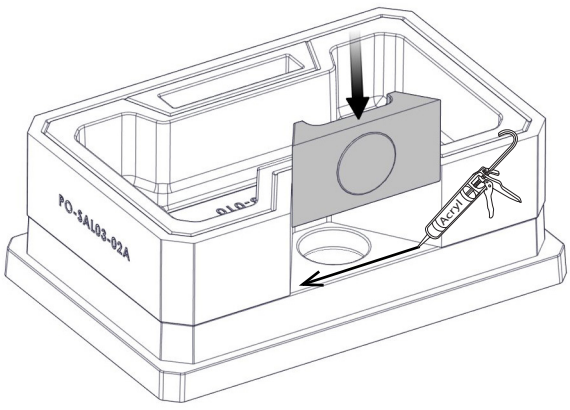


**Bakre luftstilkobling / Bakre luftanslutning**
**Rear air connection / Palamisilmaliitäntä takana**

**B**

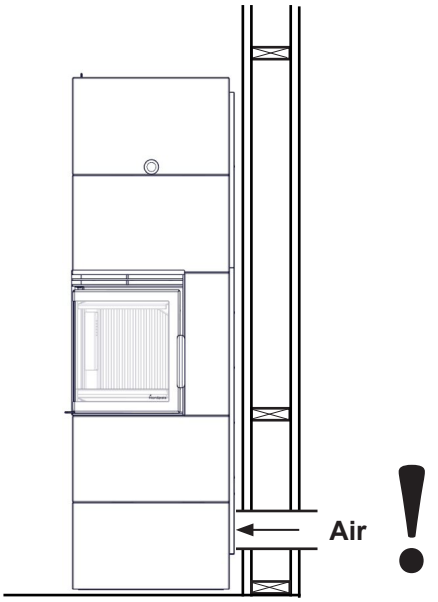


**6 B**

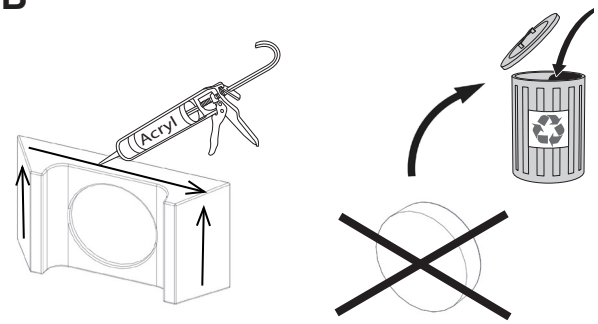


**PO-SAL01-03B**

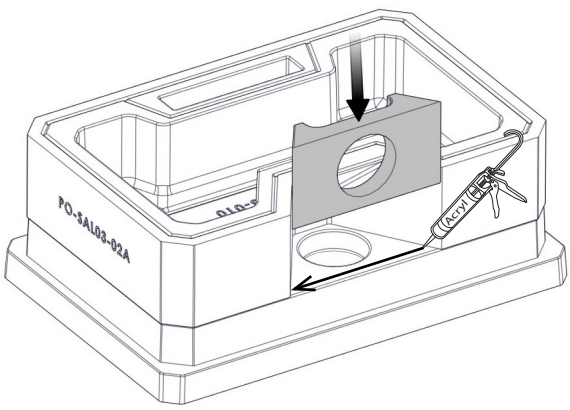

**FIG 7**

PO-SAL03-030

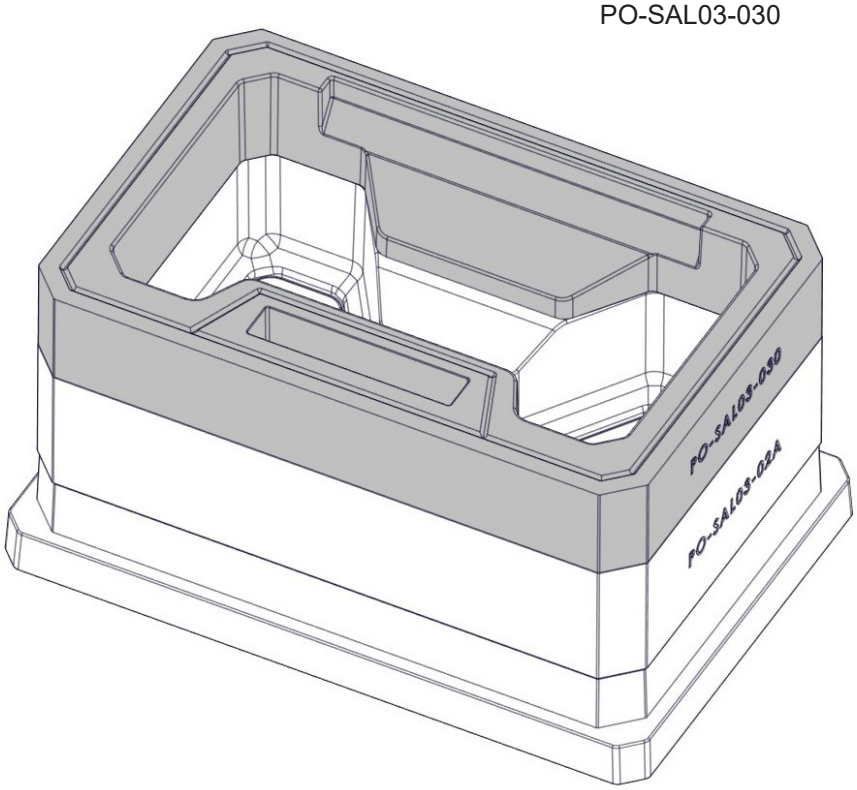


**FIG 8**

22-SAL02-160 x4

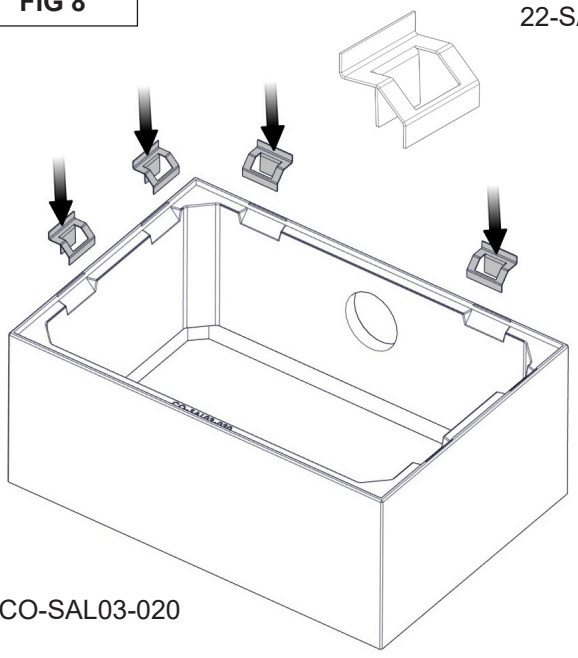

CO-SAL03-020

| | |
|---|---|
| **NO** | Fjern kanten ved utsperringen for på kunne montere varmeskjold kroken. Etter montering skal kroken være jevn med betongflaten. |
| **GB** | Remove protrusion from surface of concrete element in order to assemble each heat shield hook. After assembling, hook surface should be even with top edge of concrete part. |
| **FI** | Poista betonijäämät kuorielementeistä että saat säteilysuojan pidikkeet paikoilleen. Pidikkeiden on oltava samalla tasolla kuorilelementin yläreunan kanssa. |
| **SE** | Gör urtag i betongelementets kantsarg, så att värmesköldskrokarna kan passas in.<br>Efter inpassning ska krokens yta ligga i jämnhöjd med betongelementets överkant. |

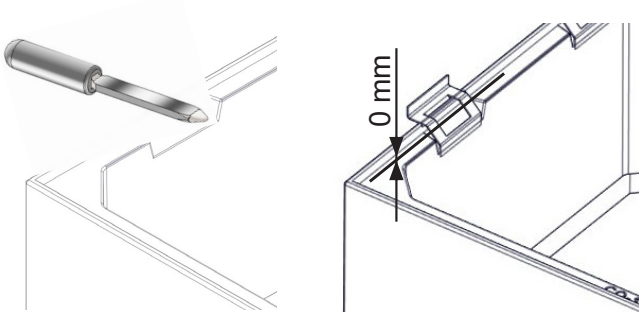


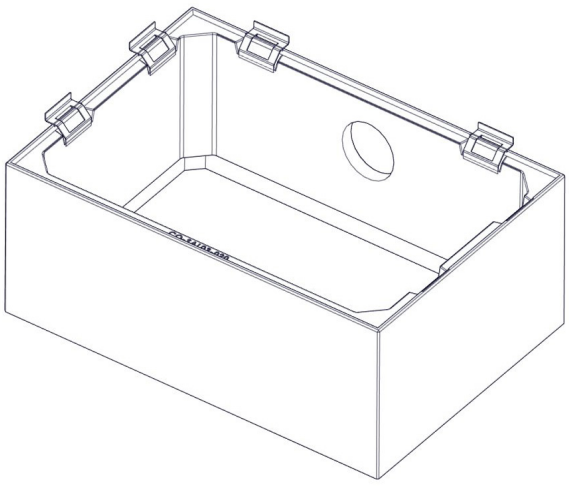

FIG 8 a

CO-SAL01-02A

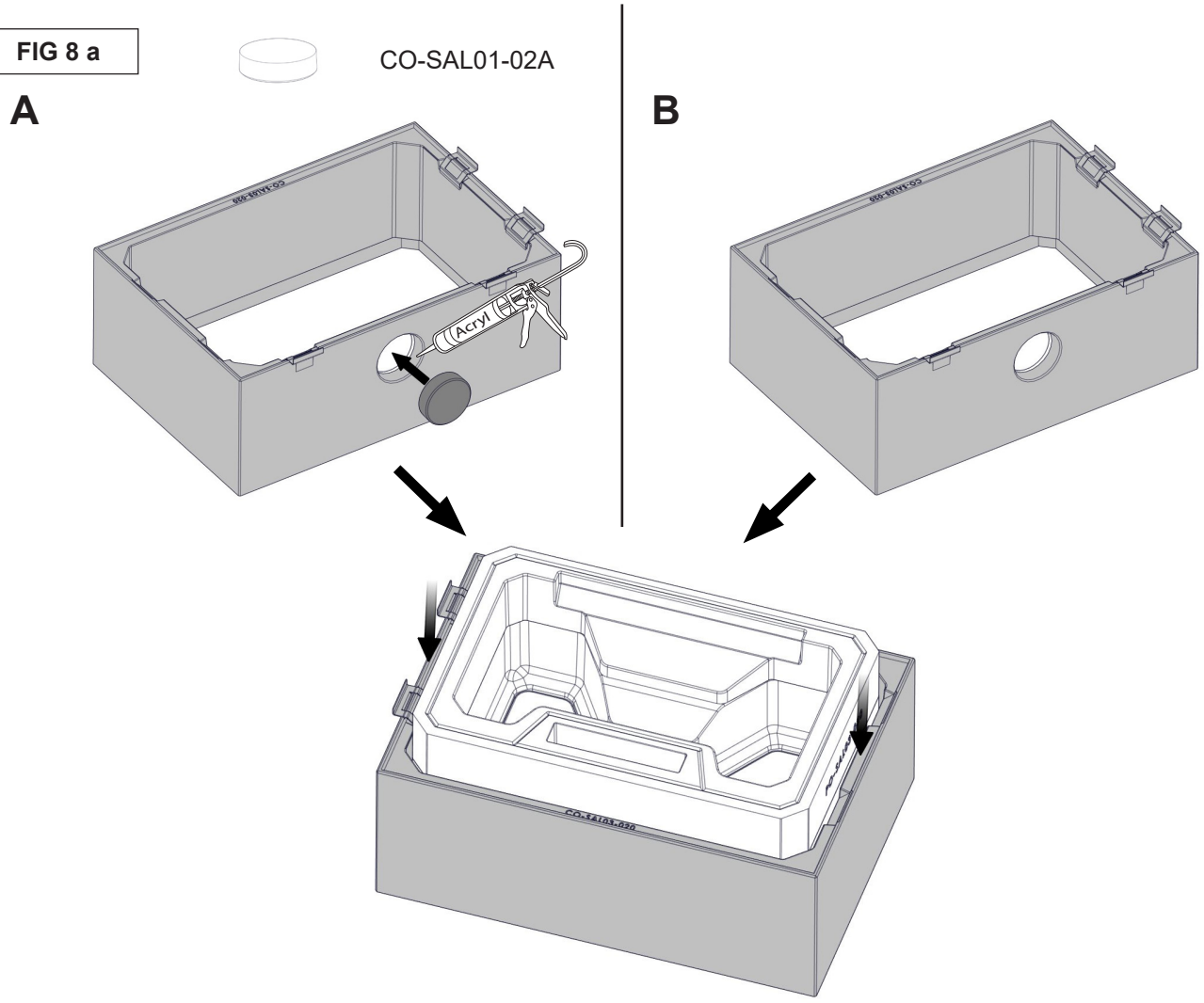


**!**

**NO** **NB! Det er viktig å sentrere kjernen i forhold til ytterkappen. Sjekk at kjernen er sentrert etter hvert skift med Powerstone™. Pass på at innerkjernen monteres i lodd, og at ikke skiftene forskyves i forhold til hverandre. Det skal være 6-10 mm luft mellom innerkjernen og omrammingen.**

**GB** **NOTE! It is important to centre the inner core relative to the surround. Ensure that the core is centred after each shift of PowerStone™. Confirm that the inner core is assembled vertically, and that the layers are not offset relative to each other. There should be a 6-10 mm air gap between the inner core and the surround.**

**FI** **On tärkeää, että ydin on keskitetty kuoren suhteen. Varmista, että ydin on keskitetty jokaisen PowerStone™-kerroksen jälkeen. Varmista, että ydin on pystysuora ja kaikki kerrokset ovat täsmälleen kohdakkain. Ytimen ja kuoren väliin tulee jäädä 6-10 mm ilmarako.**

**SE** **OBS! Det är viktigt att centrera kärnan i förhållande till omramningen. Kontrollera att kärnan är centrerad efter varje skift med PowerStone™. Säkerställ att den inre kärnan är monterad vertikalt, och att skiften inte är förskjutna i förhållande till varandra. Det bör vara 6-10 mm luftspalt mellan den inre kärnan och omramningen.**

**FIG 9**

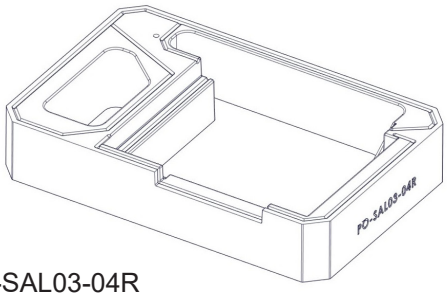


PO-SAL03-04R

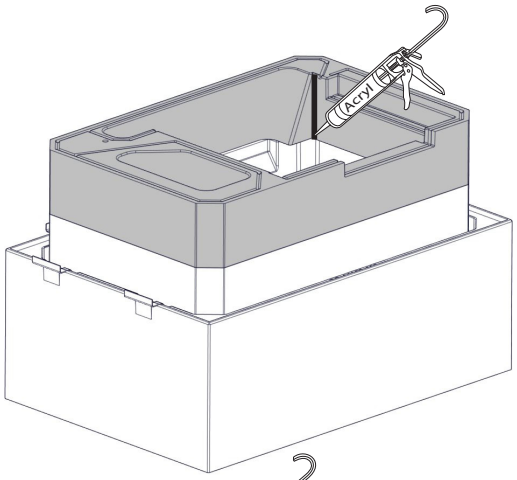


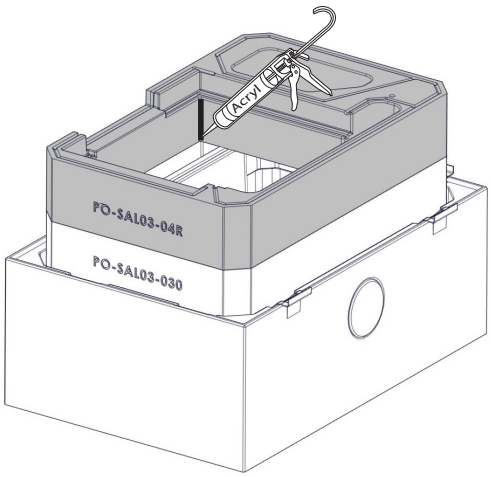


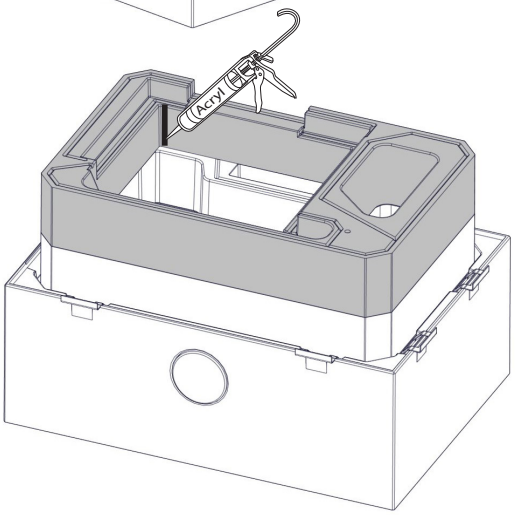


**FIG 10**

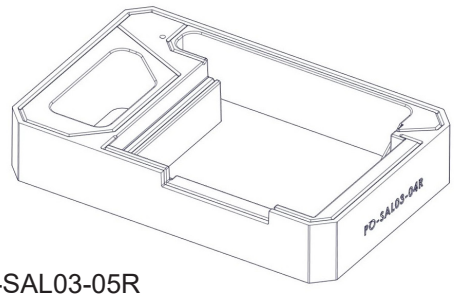


PO-SAL03-05R

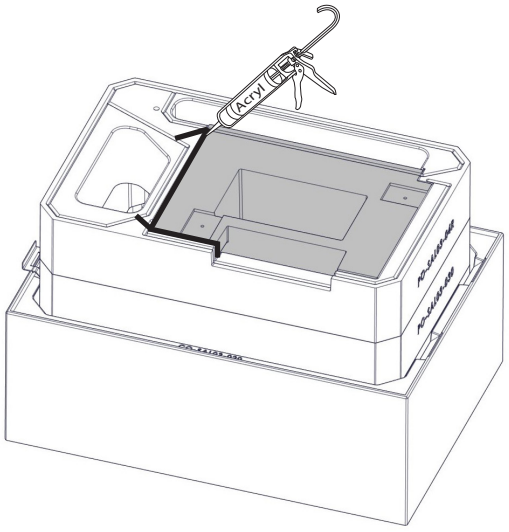


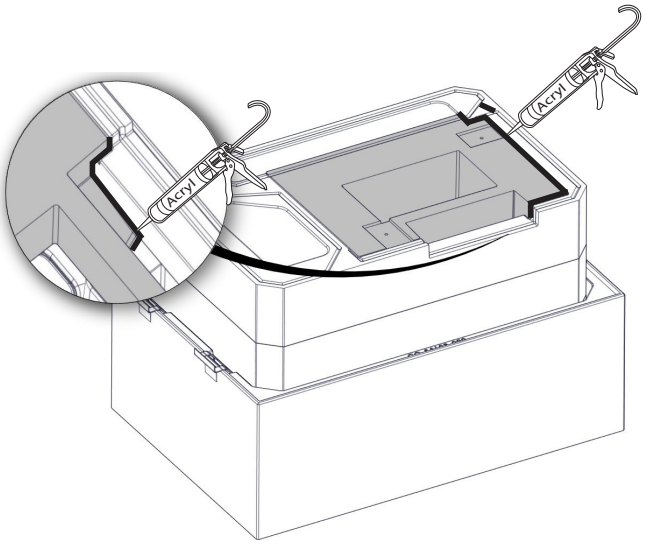

**FIG 11**

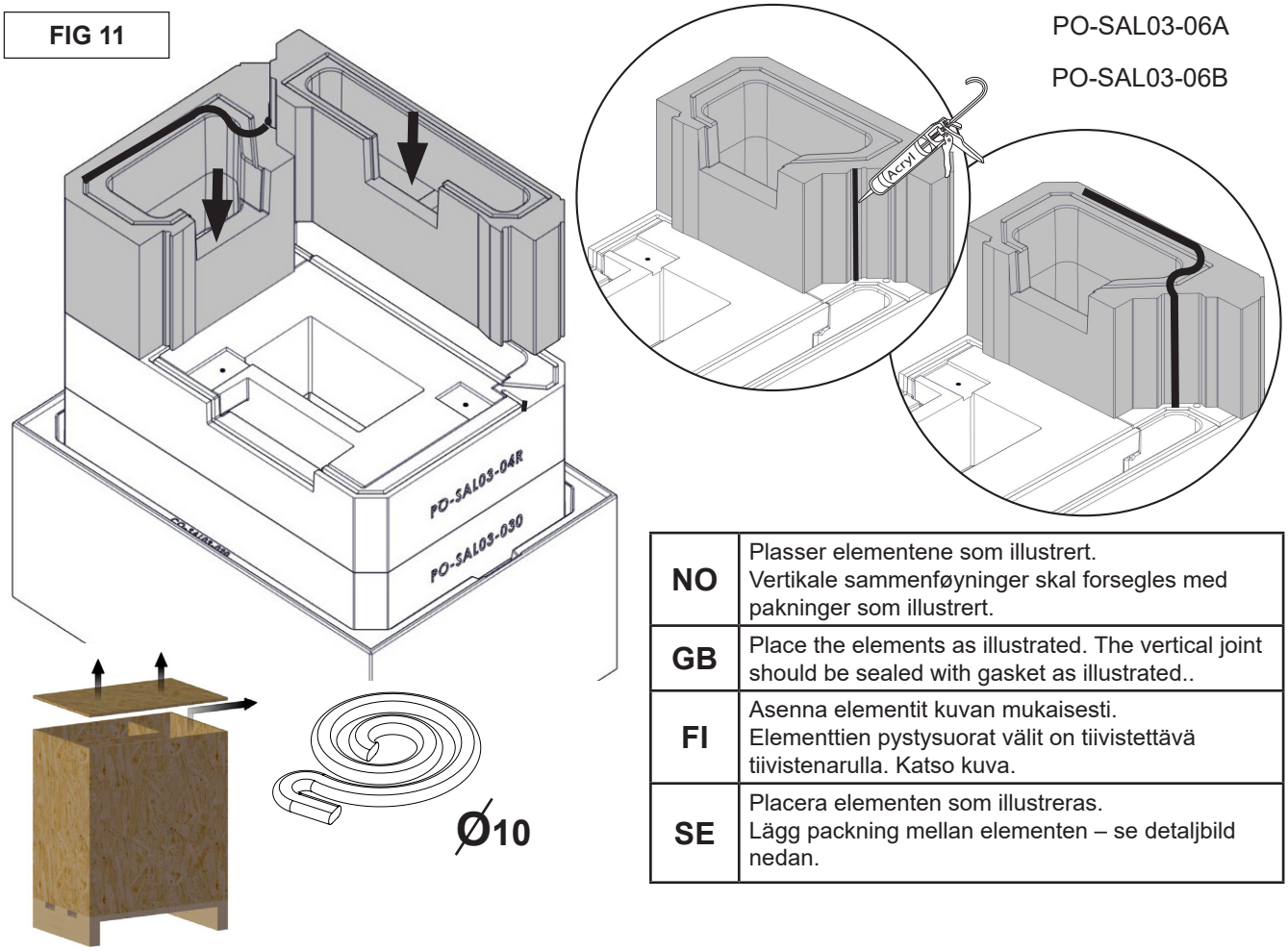


| | |
|---|---|
| **NO** | Plasser elementene som illustrert.<br>Vertikale sammenføyninger skal forsegles med pakninger som illustrert. |
| **GB** | Place the elements as illustrated. The vertical joint should be sealed with gasket as illustrated.. |
| **FI** | Asenna elementit kuvan mukaisesti.<br>Elementtien pystysuorat välit on tiivistettävä tiivistenarulla. Katso kuva. |
| **SE** | Placera elementen som illustreras.<br>Lägg packning mellan elementen – se detaljbild nedan. |

**FIG 12**

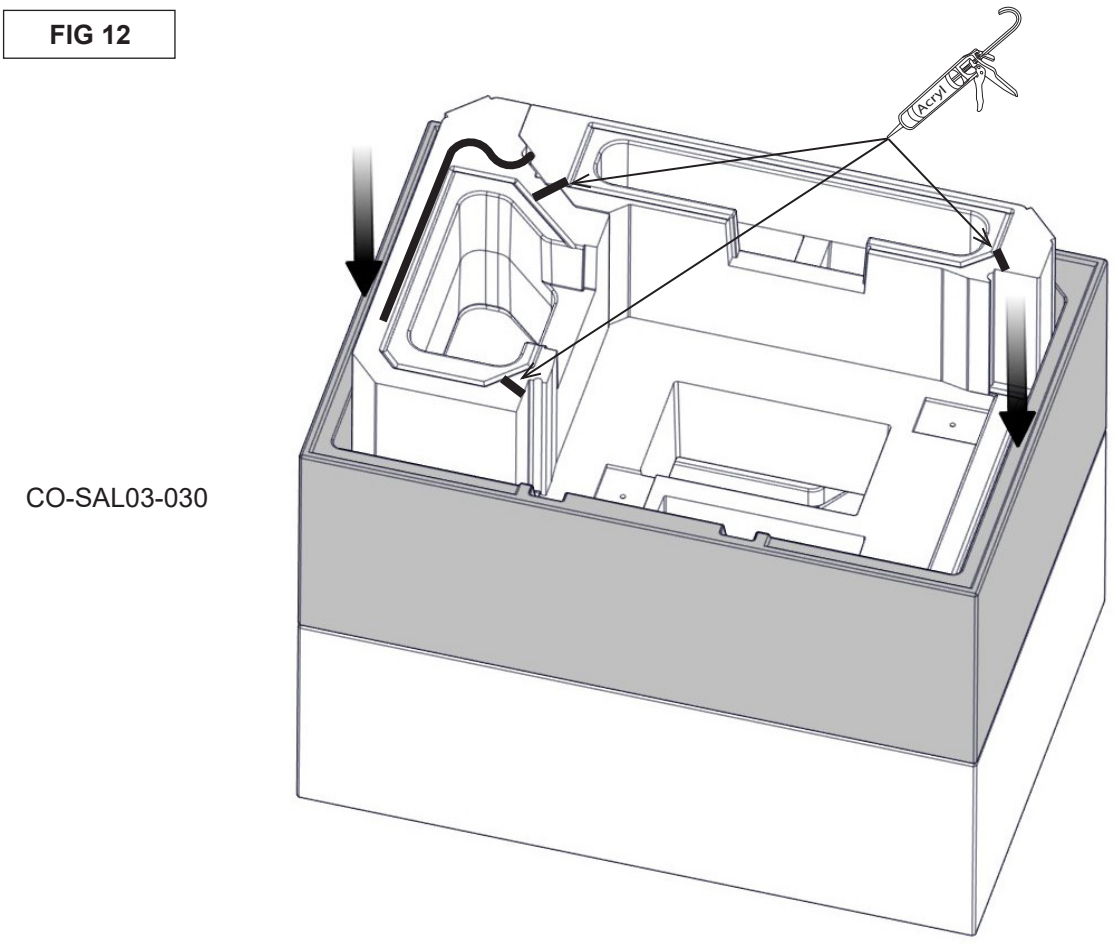

**FIG 13**

PO-SAL03-07A

PO-SAL03-07B

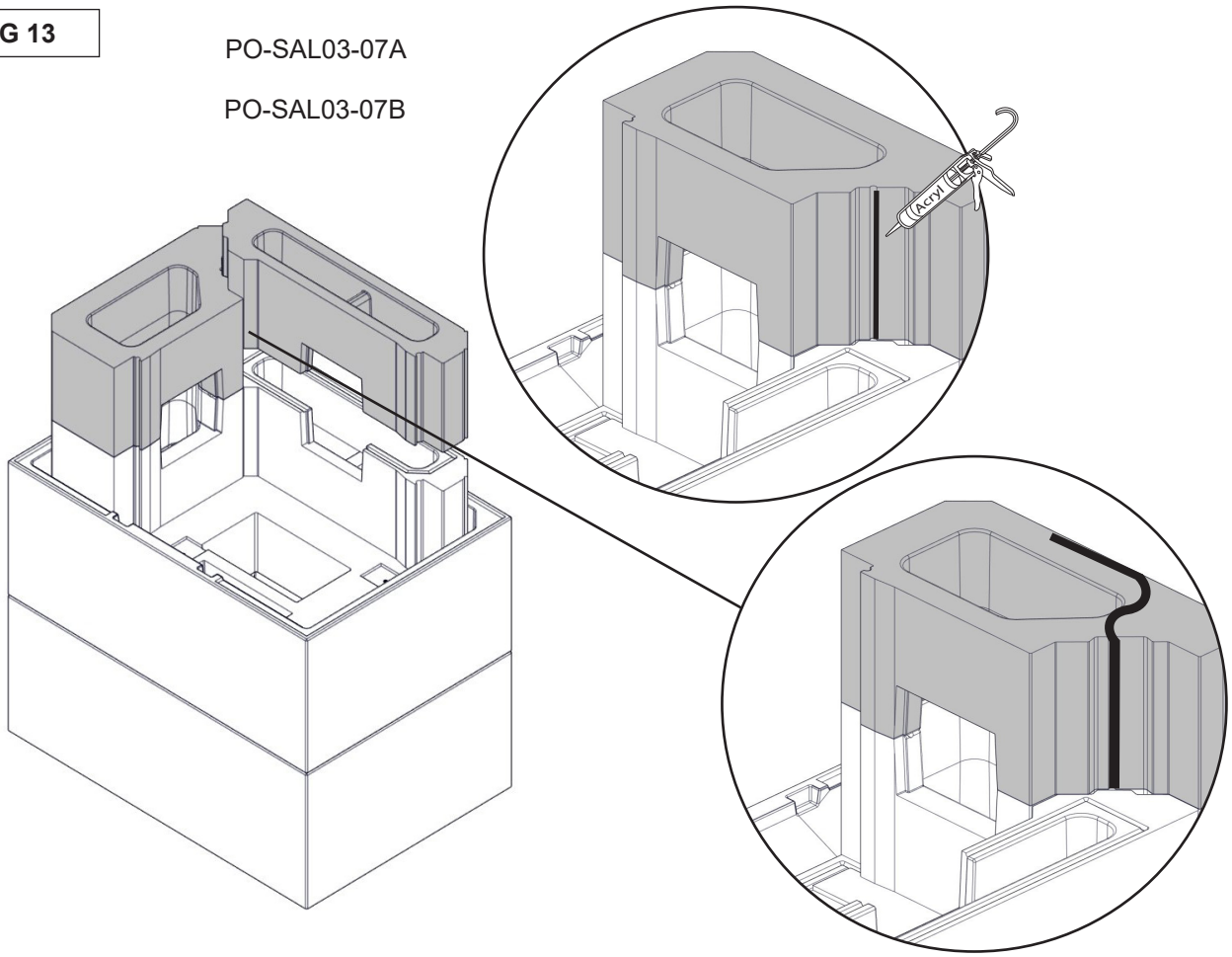


**FIG 14**

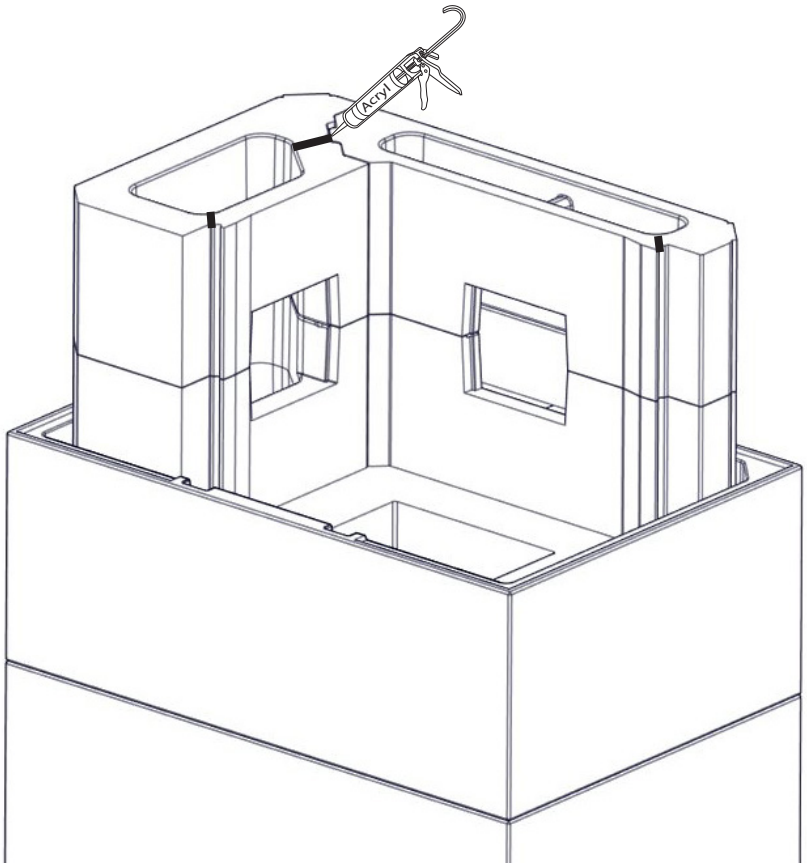

**FIG 15**

PO-SAL03-08A

PO-SAL03-08B

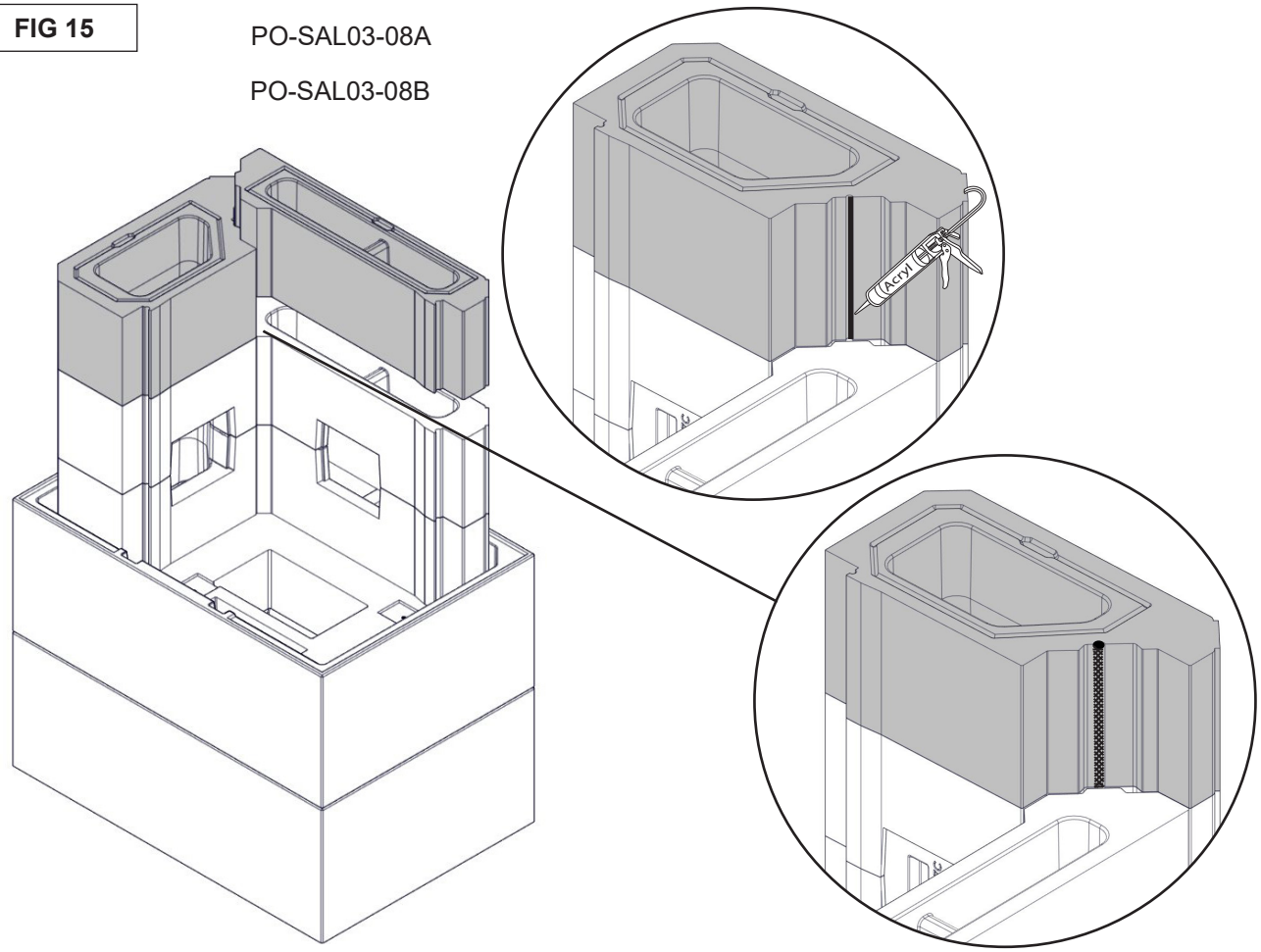


**FIG 16**

| | |
|---|---|
| **NO** | Monter vinkler i bunn. Dytt begge vinklene helt inn som utgangsposisjon. |
| **GB** | Assemble fasteners initially to the bottom. Push both fastener plates maximally inward. |
| **FI** | Aseta alustavasti kiinnikkeet paikoilleen. Paina kiinnikkeet mahdollisimman tiiviisti betoniin. |
| **SE** | Montera först fästena i bottenstycket. Skjut fästena inåt så långt det går. |

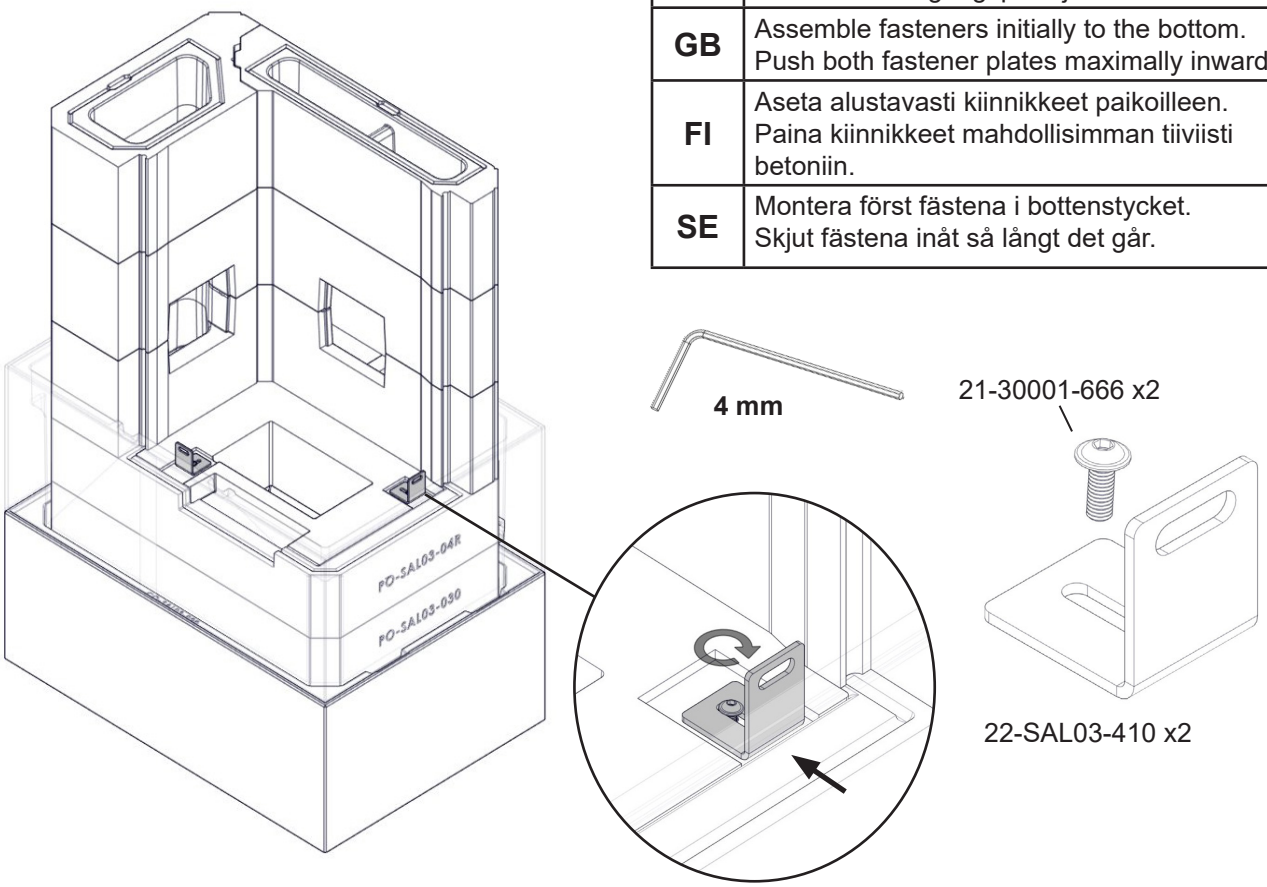

**FIG 17**

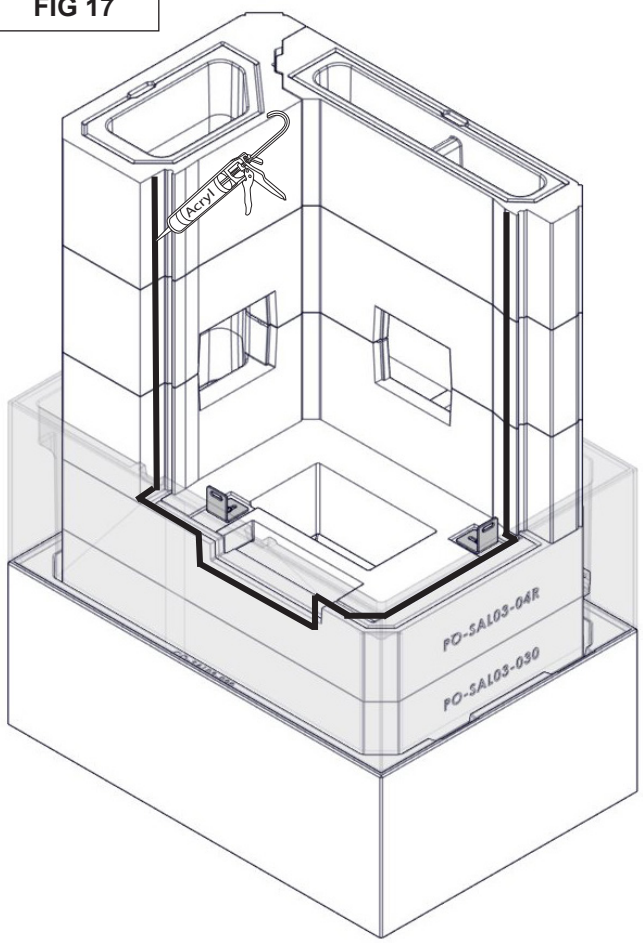


| | |
|---|---|
| **NO** | Plasser akryl i spor pakning som vist på tedning. |
| **GB** | Place acryl in groove for the gasket as shown on the picture. |
| **FI** | Laita akryyliä tiivisteen uraan kuvan mukaisesti. |
| **SE** | Applicera akryllim i packningsspåret så som visas i bilden. |

**FIG 18**

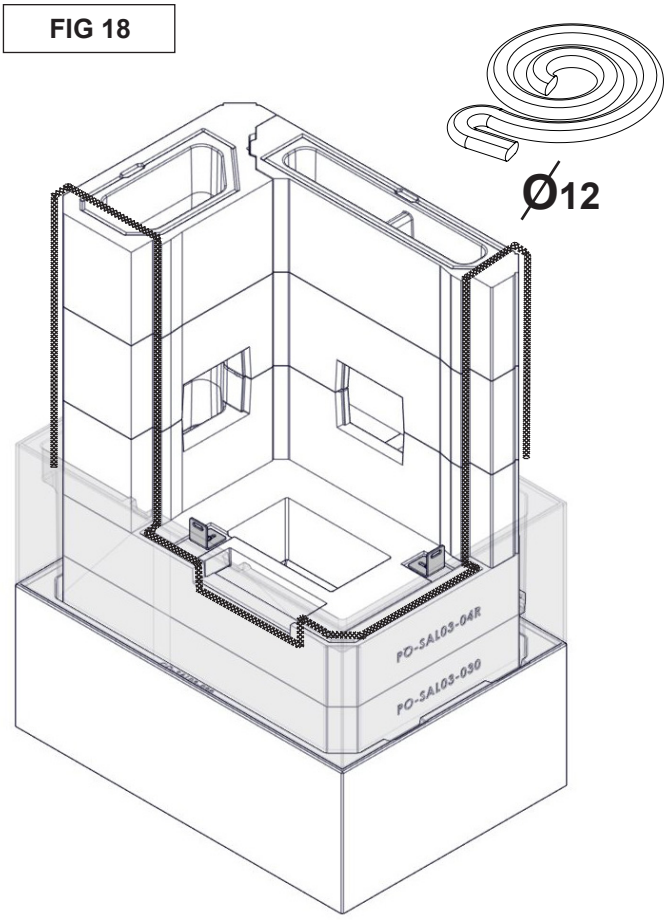


| | |
|---|---|
| **NO** | Lim pakning som tetter dørkarmen mot den indre kjernen i påført akryl. Forbered pakning slik at den etter at den er montert vil overlappe på toppen av rammen. Plasser de løse endene på innerkjernen for videre montering. |
| **GB** | Glue the gasket that seals the door frame to the inner core in the slot with acrylic glue provided. Prepare the gasket as long that after gluing to the groove the both loose ends of gasket will overlap on the top of the frame. Place both ends of the gasket on the inner core, in such manner, which enable you assemble the frame in the next step. |
| **FI** | Liimaa akryylilla paikoilleen uraansa tiivistenaru joka eristää oven kehyksen sisärungosta. Valmistele tiivistenaru niin pitkäksi, että se menee limittäin oven kehyksen päälle. Asenna tiivistenaru sisärunkoon niin että saat seauraavaksi paikalleen oven kehyksen. |
| **SE** | Glue the gasket that seals the door frame to the inner core in the slot with acrylic glue provided. Trimma packningslängden så att packningens båda ändar efter limningen överlappar varandra upptill på ramen. Placera packningen i innerkärnan så att packningsändarna inte kommer att hindra den följande monteringen av ramen. |

**FIG 19**

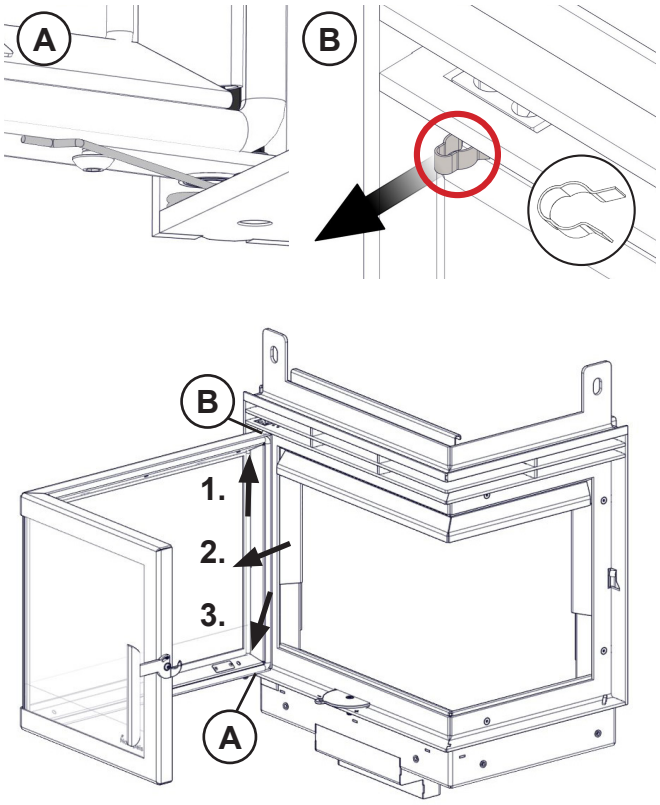


| | |
|---|---|
| **NO** | Vi anbefaler å ta av døren for montering for å unngå at denne blir ødelagt. (A) Bruk tang for å fjerne fjær montert ved skrue på undesiden av døren. (B) Fjern transportsikringen og løft opp døren (1) ta døren ut i bunn (2). Vær forsiktig silk at du ikke skader rammen. |
| **GB** | We recommend removing the door during assembly in order not to damage it. (A) Use pilers to take out end of the spring attached behind the screw on the bottom side of the door. (B) Remove the transportation lock, lift the door up (1) and out of the lower edge (2). Be careful when the door is pulled out from the bottom (3) as not to damage the frame. |
| **FI** | Suosittelemme poistamaan luukun asennuksen ajaksi, ettei se vaurioidu. (A) Käytä pihtejä vapauttaaksesi luukun alareunassa olevan ruuvin taakse käännetyn jousen. (B) Irrota kuljetusvarmistus ja nosta luukku ensin ylös (1) ja sitten ulos alareunasta (2). Varo vaurioittamasta kehystä (3), kun vedät luukun ulos alareunasta. |
| **SE** | För att inte riskera skador på luckan bör den vara borttagen under monteringen. (A) Ta med en tång ut den bakom skruven nedtill på luckan fästa fjäderänden. (B) Ta bort transportsäkringen och lyft luckan (1) och ta ut den över den nedre kanten (2). Var försiktig när du drar ut luckans underkant (3) så att ramen inte skadas. |

**FIG 20**

IS-SAL03-020

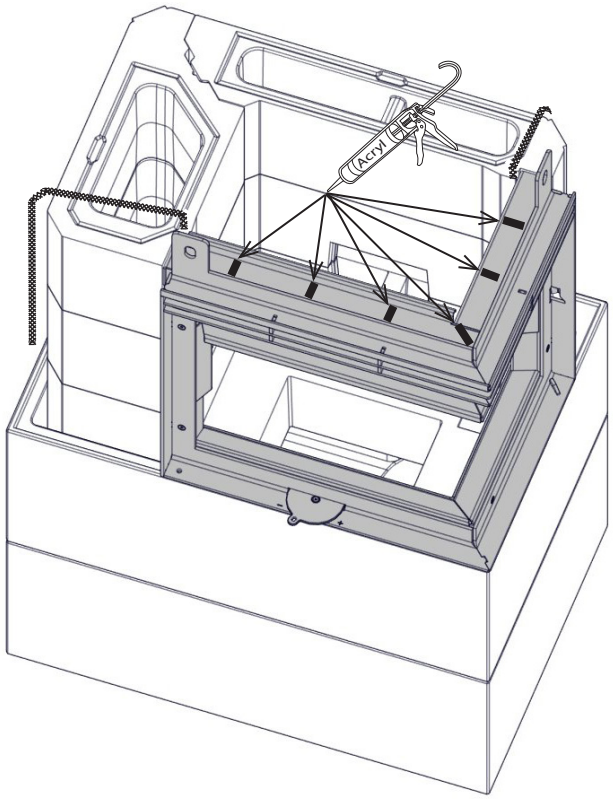


| | |
|---|---|
| **NO** | Sett rammen på plass. Se til at pakninggen ligger i sitt spor. Plaser de løse endene på pakningen på toppen av rammen. Før du setter på et nytt element husk å tilfører akry mellom pakningene. |
| **GB** | Place the frame on its place. When placing the door frame, make sure the gasket stays in its intended position. Place the loose ends of the gasket on the door frame top. Before placing new element apply acryl between gaskets. |
| **FI** | Laita oven kehys paikalleen. Pidä huolta että tiivistenaru pysyy urassaan. Laita tiivistenarun päät oven kehyksen päälle. Laita akryyliä kuvan osoittamalla tavalla tiivistenarujen väliin ennen seuraavaa elementtiä. |
| **SE** | Passa in ramen på dess plats. Arbeta försiktigt och se noga till att packningen inte rubbas ur sitt korrekta läge. Ändarna på packningen ska placeras på dörramens översida. Applicera akryllim mellan packningarna innan nästa element läggs på plats. |

**FIG 20 a**

| | |
|---|---|
| **NO** | De løse endene på pakningen skal plasseres som vist i tegning på begge sider. |
| **GB** | Loose ends of the gasket on the door frame top place in a way shown on detailed drawing at both corners. |
| **FI** | Laita tiivistenarun päät kehyksen päälle kuvan osoittamalla tavalla kummassakin kulmassa. |
| **SE** | Ändarna på packningen på dörramens översida ska i båda hörnen placeras enligt detaljbilden. |

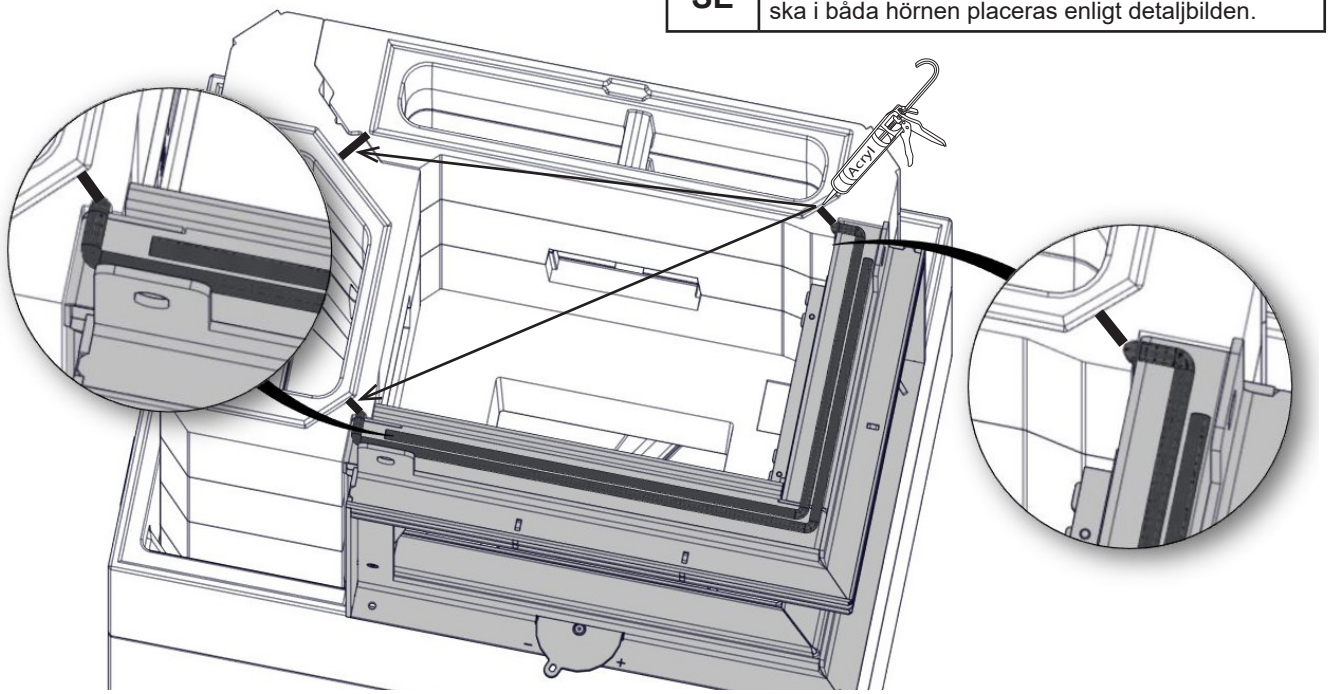


**FIG 21**

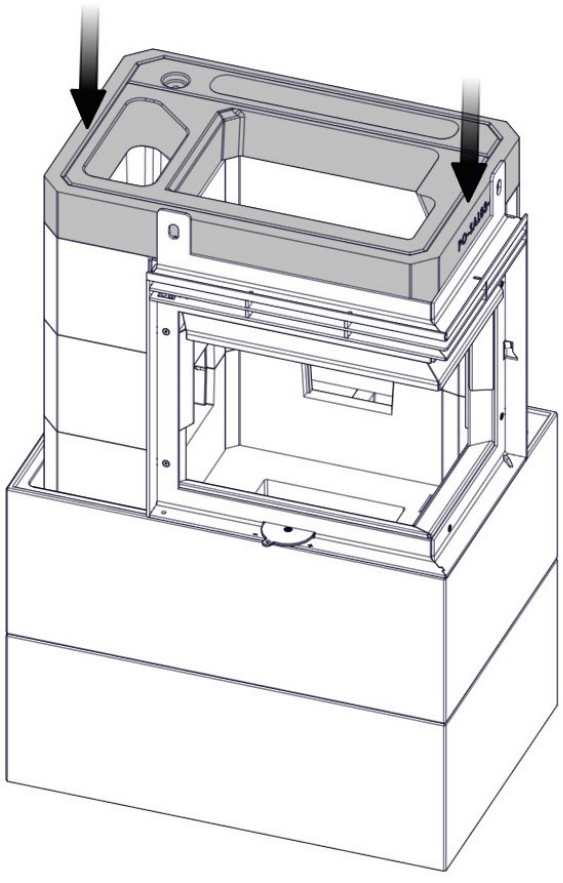

PO-SAL03-09R

**FIG 22**

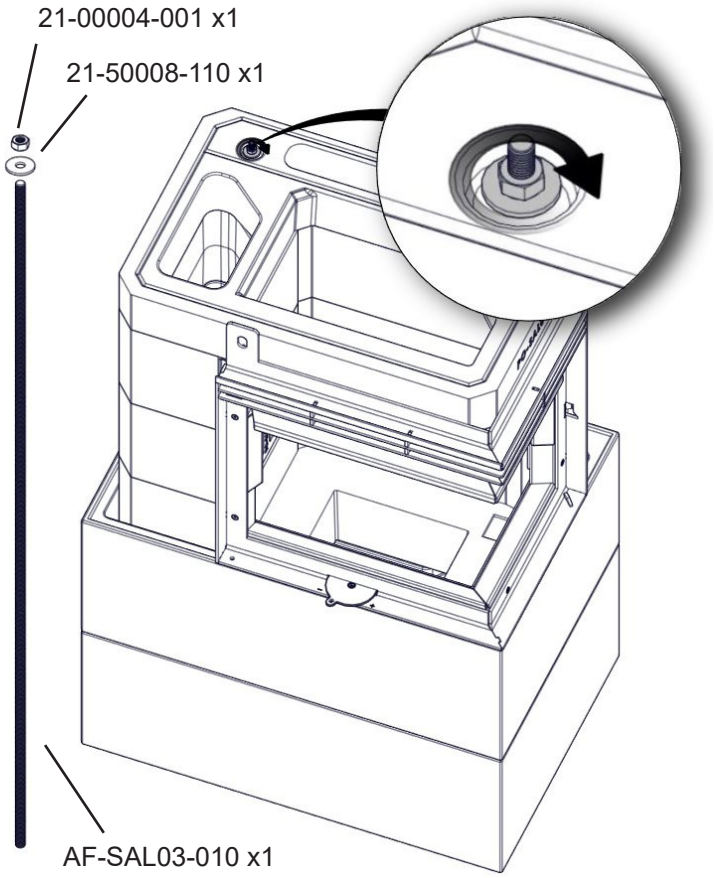


| | |
|---|---|
| **NO** | Bruk staget til å trekke sammen montere Powerstone lag. Bruk egnet verktøy til å stramme mutteren. Kontroller med et vater. Dette justeres med å stramme og løsne mtteren til staget. |
| **GB** | Use fastening rod to draw toghether assembled powerstone layers. Use screwdriver to fasten the screw. Check position by level measuring tool. Ensure the element is level. This can be adjusted by tightening or loosening the fastening rod. |
| **FI** | Käytä kierretankoa kiristääksesi elementit paikoilleen. Käytä ruuvimeisseliä ja mutteriavainta. Tarkista elementtien suoruus vatupasilla. Suoruutta säädetään avaamalla tai kiristämällä mutteria. |
| **SE** | Använd dragstången för att dra ihop Powerstone-skiften. Dra fast skruven med skruvmejsel. Kontrollera positionen med vattenpass. Elementet ska vara helt horisontellt. Justera vid behov genom att spänna eller lossa dragstaget. |

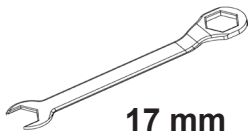


**FIG 23**

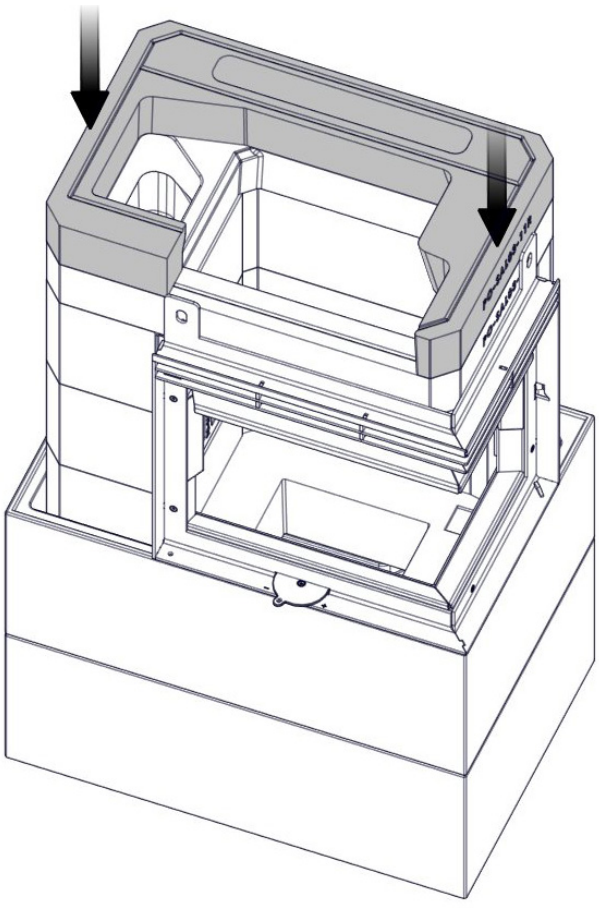

PO-SAL03-11R

**FIG 24**

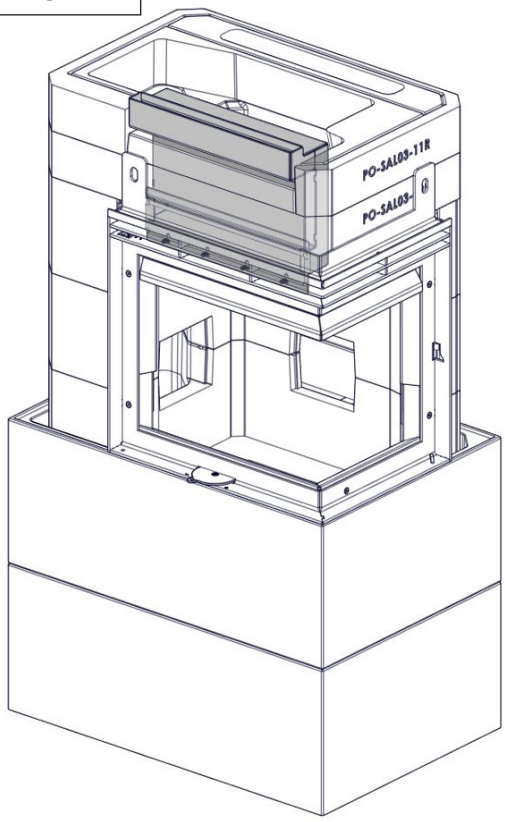


| | |
|---|---|
| **NO** | Monter konveksjonsluft kanal til ramme med bolter og skiver. |
| **GB** | Assemble convection air heat channel to the frame with bolts and washers. |
| **FI** | Asenna kiertoilmakanava oven kehykseen pulteilla ja prikoilla. |
| **SE** | Montera konvektionsluftkanalen på ramen, med skruvar och brickor. |

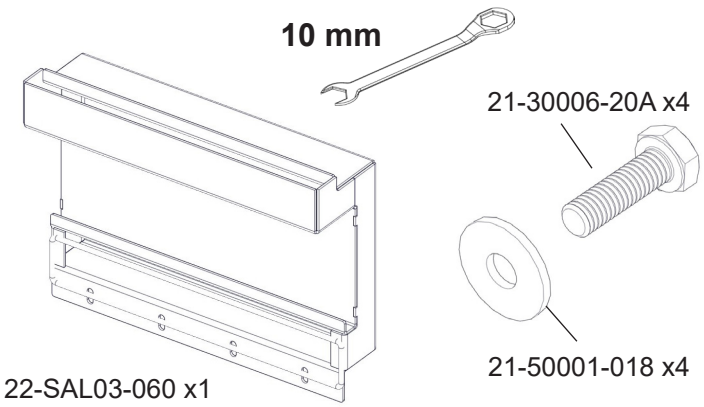


**FIG 24 a**

| | |
|---|---|
| **NO** | Fest skruene lost. For å forsatt kunne flytte kanalen opp og ned. |
| **GB** | Fasten the screws lightly, in order to still allow for up and down movement of the channel. |
| **FI** | Kiristä ruuvit kevyesti, että kiertoilmakanava liikkuu ylä/ala-suunnassa. |
| **SE** | Dra åt skruvarna lätt, så att kanalen fortfarande kan justeras uppåt och nedåt. |

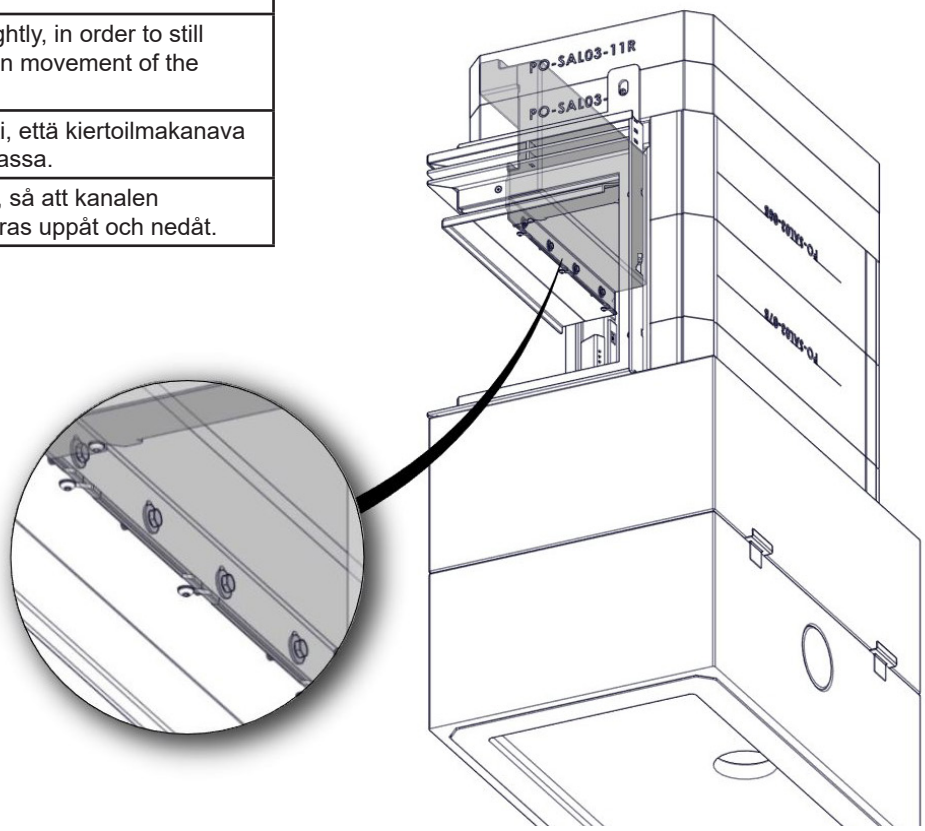

**FIG 24 b**

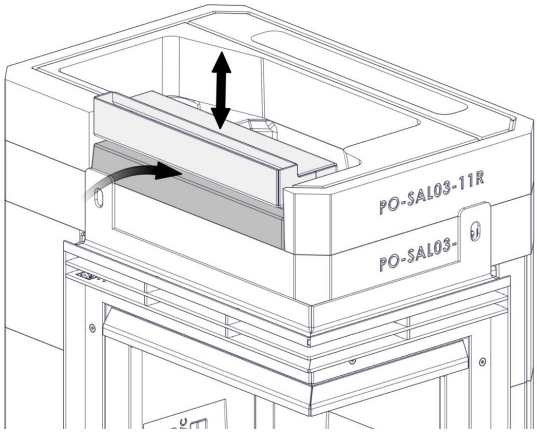


| | |
|---|---|
| **NO** | Dyt kanalen opp. Plaser Powerstone element som vist på tegning. Når det er passert dytt kanalen ned. Og stram til skruene. **NB!** Fronten av kanalen og Powerstone elementet skal være jevn andre innvendig kjerne elementer. |
| **GB** | Pull the channel up. Place Power stone element as shown on drawing. Once the part is in place push down the channel and fasten the screws properly. **Attention!** Front surface of the channel and power stone bar should be even with other inner core parts. |
| **FI** | Työnna kiertoilmakanavaa ylös. Laita PowerStone elementti paikoilleen kuvan mukaan. Kun elementti on paikallaan, paina kiertoilmakanava alas ja kiristä ruuvit kunnolla. **Huom!** kiertoilmakanavan ja PowerStone elementin on oltava samalla tasalla muiden sisäelementtien kanssa. |
| **SE** | Dra upp kanalen något. Placera Powerstone-elementet så som visas på bilden. När elementet ligger på plats, tryck ner kanalen på plats och dra åt skruvarna. **Obs!** Kanalens frontyta och Powerstone-elementet ska ligga jämns med de andra delarna av innerkärnan. |



PO-SAL03-100 x1

**FIG 25**

27-00041-100

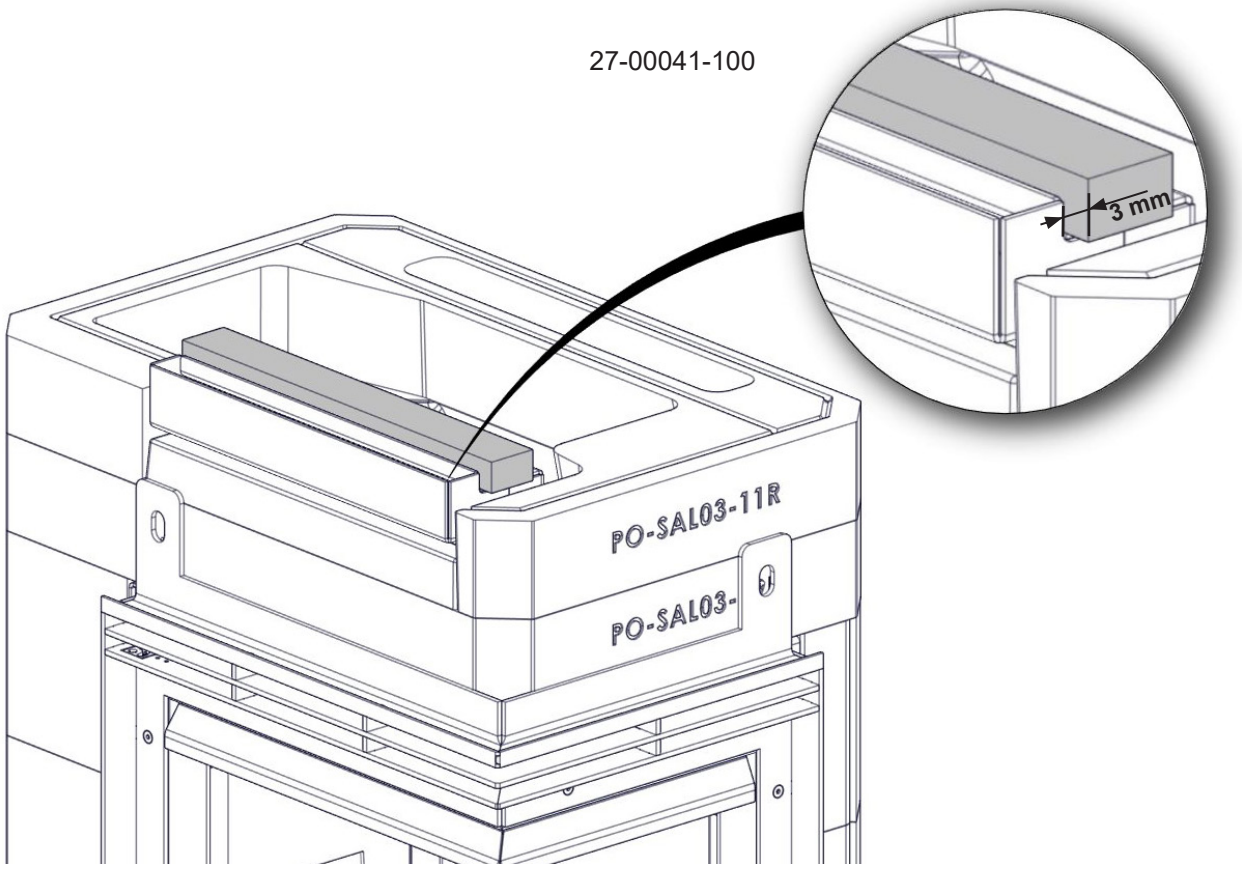

**FIG 26**

LA-SAL03-21R

LA-SAL03-22L/R

LA-SAL03-20R

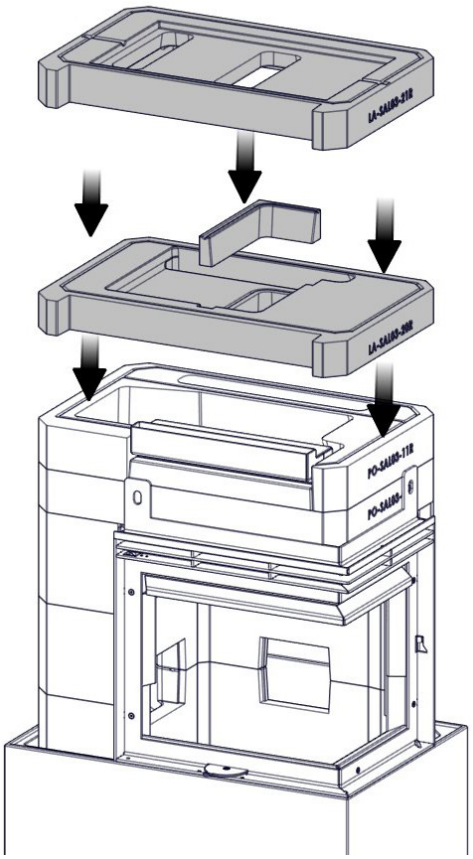

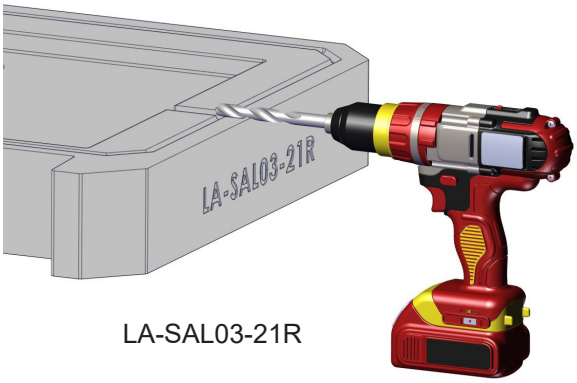


LA-SAL03-21R

**FIG 27**

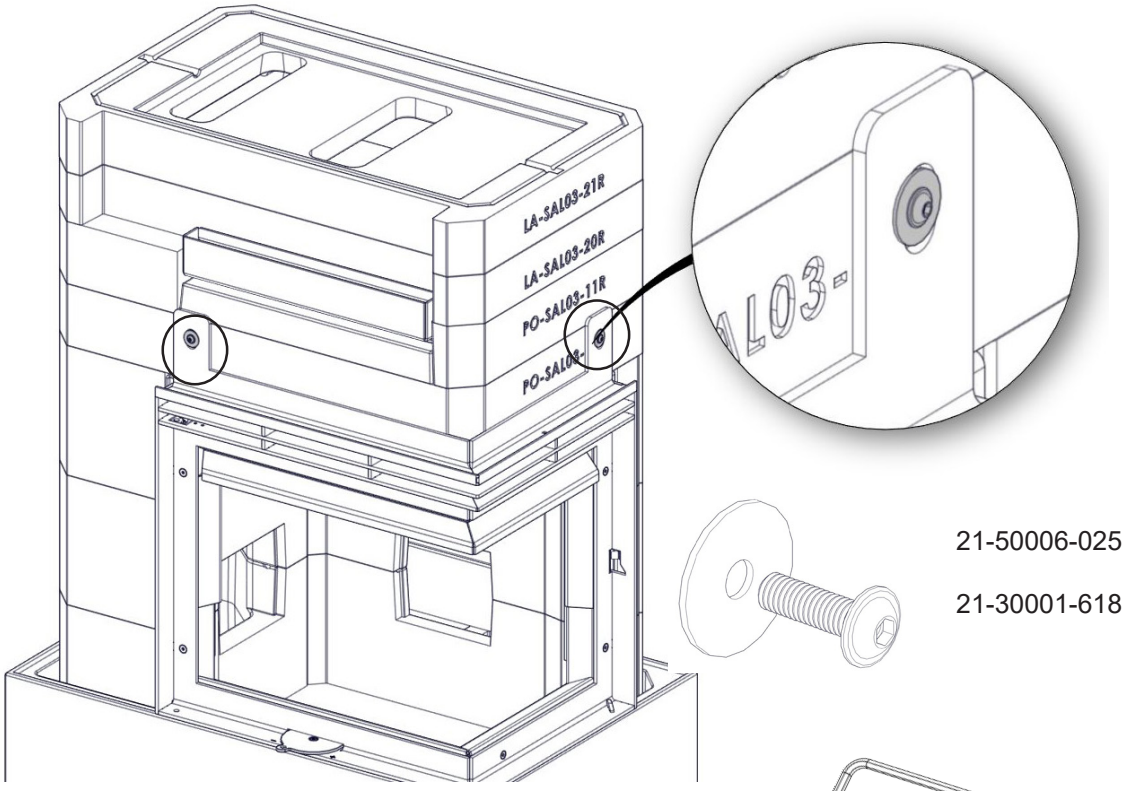


21-50006-025 x2

21-30001-618 x2

**4 mm**

**FIG 28**

IS-SAL01-140

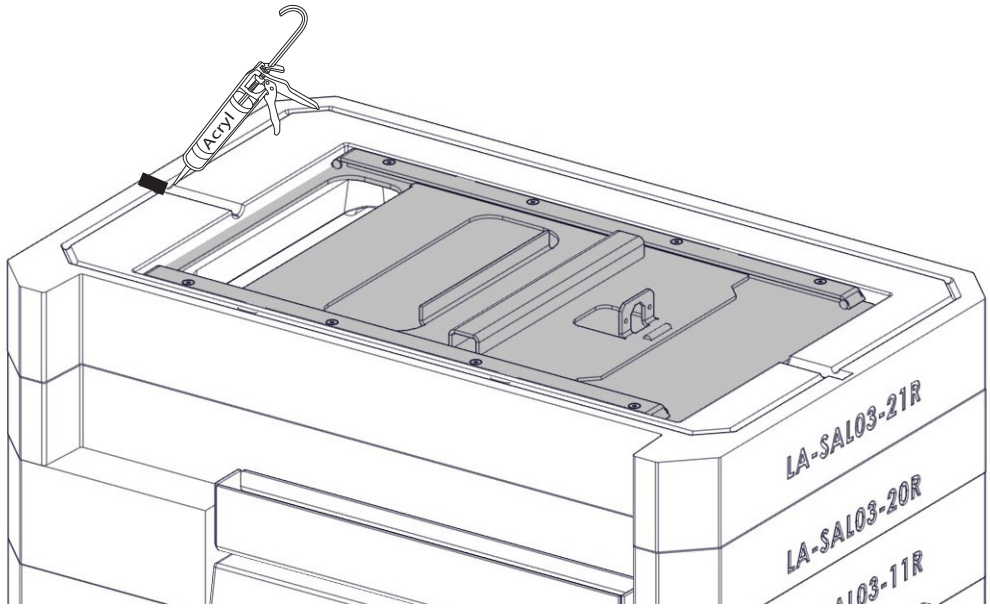


**FIG 28 a**

## Spjeldarmen monteres senere / Damper rod to be fixed later
## Pellin akselin jälkiasennus / Spjällstången monteras senare

**A**

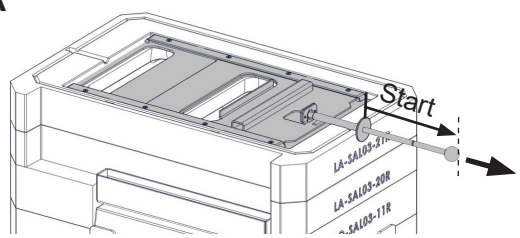


**B**

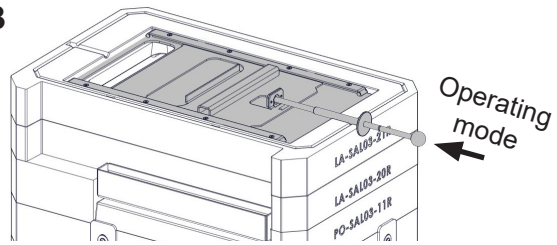


**C**

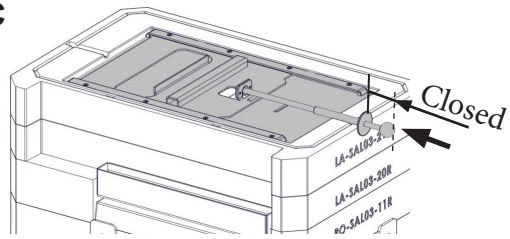


| | |
|---|---|
| **NO** | A. Stag trukket ut maks- Opptenningsmodus<br>B. Stag i midt posisjon - Normal drift innvendig kjerne opptar varme. NB! Når du flytter staget til denne posis jonen vil du merke en liten motstand.<br>C. Stag er helt inne- Varmelagre modus. Steng spjeldet når alle flammer har død ut. |
| **GB** | A. Lever pulled out to maximum - Ignition mode.<br>B. Lever in the middle - Normal mode - the inner core is accumulating heat. Attention! When moving lever to this position a slight resistance can be felt.<br>C. Lever pushed in to maximum - Heat retaining mode. Close the damper when the last flames have died. |
| **FI** | A. Pelti vedettynä ulos ääriasentoon - sytytysasento.<br>B. Pelti keskiasennossa - Normaali käyttö - savukaasu kiertää kanavissa. Huom! Kun pelti siirretään tähän asentoon, tuntuu vähäistä vastusta.<br>C. Pelti sisällä ääriasennossa - Savupelti suljettu. Sulje savupelti vasta kun viimeisen pesällisen hiillos on sammunut. |
| **SE** | A. Spaken helt utdragen – Tändningsläge.<br>B. Spaken i mittläge – normalt driftläge – innerkärnan ackumulerar värme. OBS! Ett visst motstånd kan kännas i spaken när den förs till detta läge.<br>C. Spaken helt intryckt – värmelagringsläge. Stäng spjället när elden har slocknat helt. |

**FIG 29**

PO-SAL03-150 x2

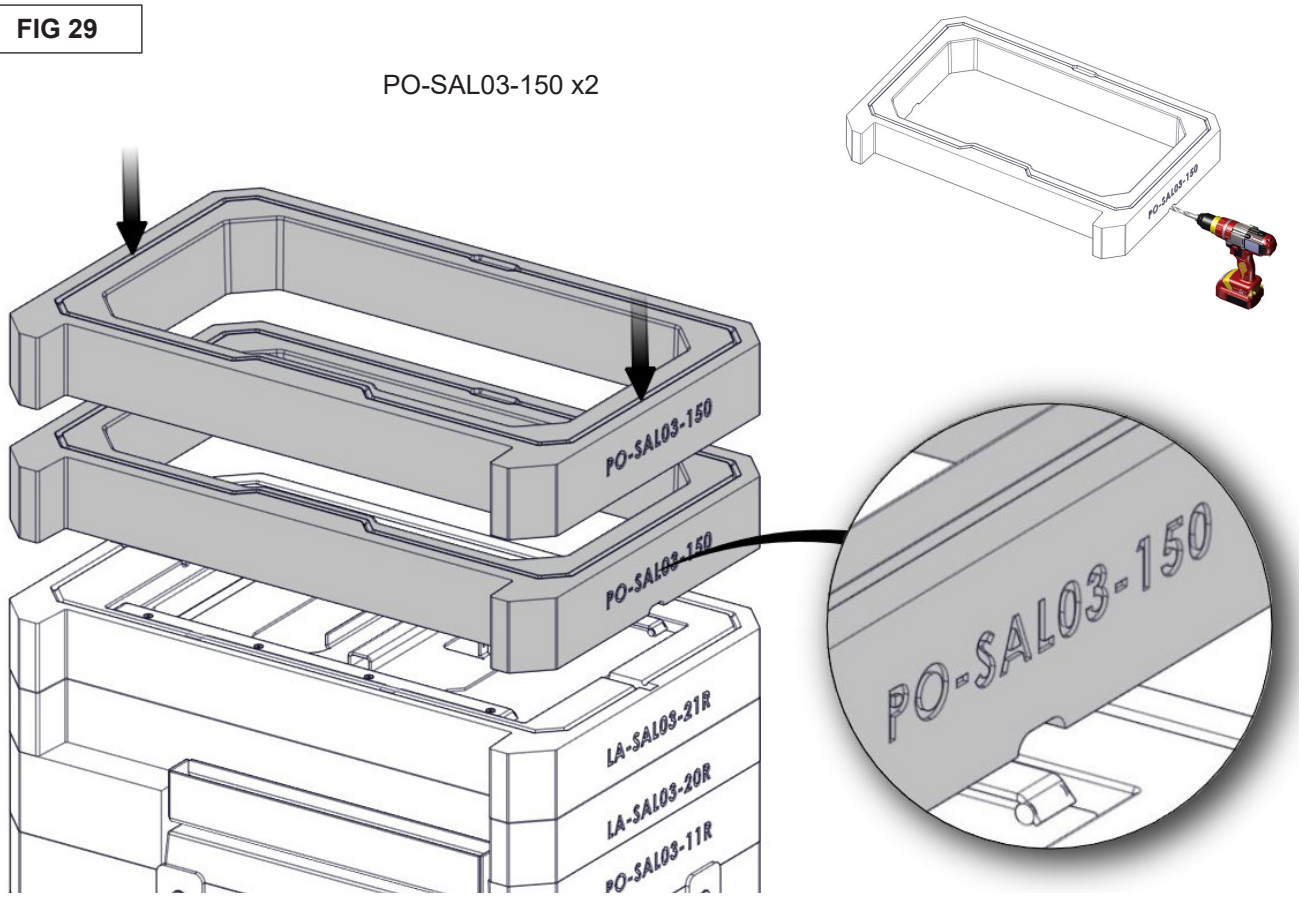


**FIG 29 a**

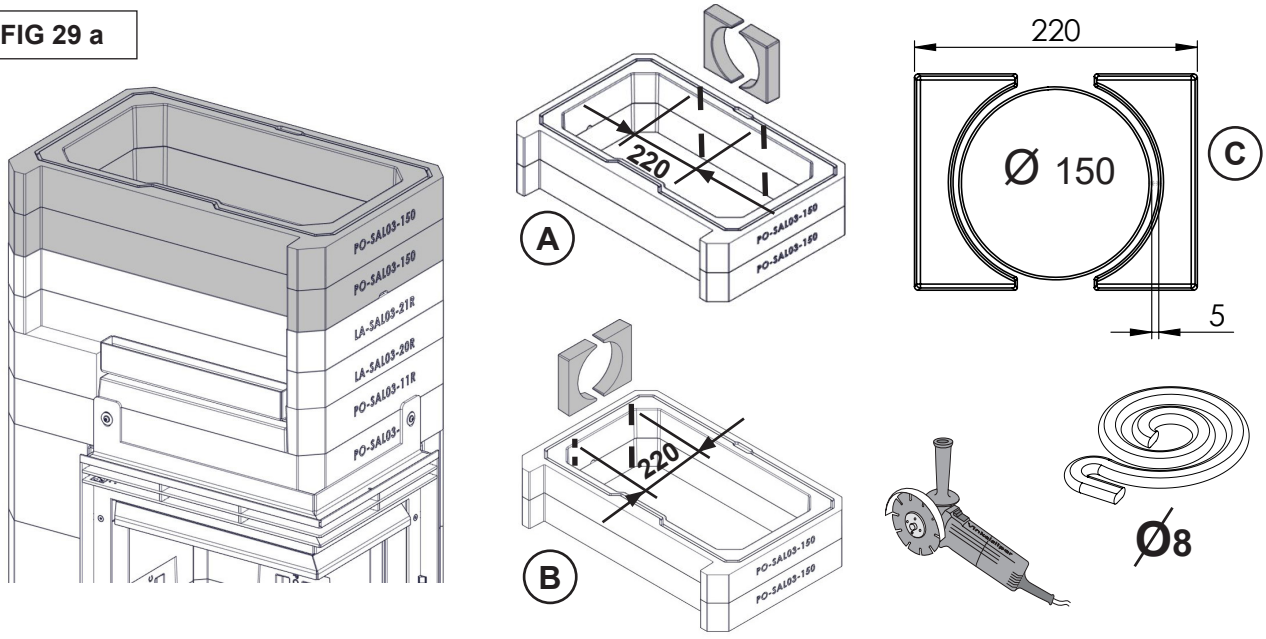


| | |
|---|---|
| **NO** | Avhening av om produktet skal bakmonteres (A) eller side monteres (B), bruke et verktøy for å kutte i powerstone elementet. Se til at du kutter stort nok (C). Lim powerstone tilkoblingen til elementet med ovnskitt eller lignende. Glipper mellom råykrør og tilkoblingen tettes med parkning. |
| **GB** | Depending on the product being connected through the rear (A) or side (B) connection, use a suited tool an make a cut in the Powerstone element. Make sure the cut is wide enough (C). Glue the small Powerstone fittings to the element using stove cement or similar. The gap between the smokepipe and the fittings needs to be sealed with a gasket. |
| **FI** | Jos takka liitetään savupiippuun takaa (A) tai sivulta (B), käytä sopivaa työkalua ja leikkaa aukko PowerStone-elementtiin. Pidä huolta että aukko on tarpeeksi leveä (C). Liimaa PowerStone sovittimet aukkoon sementtiliimalla tai vastaavalla. PowerStone sovittimien ja savuputken välinen aukko on tiivistettävä tiivistenarulla. |
| **SE** | Gör med lämpligt verktyg en öppning i Powerstone-elementet för rökrörsanslutning baktill (A) eller på sidan (B). Se till att öppningen får rätt bredd (C). Limma fast de små Powerstone-passtyckena i Powerstone-elementet med eldfast cement eller motsvarande. Spalten mellan passtyckena och rökröret måste tätas med packning. |

**FIG 30**

**x4** 22-SAL02-160

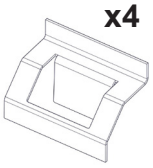

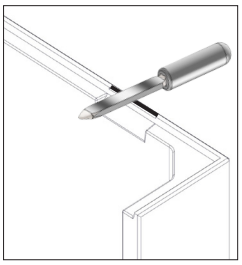

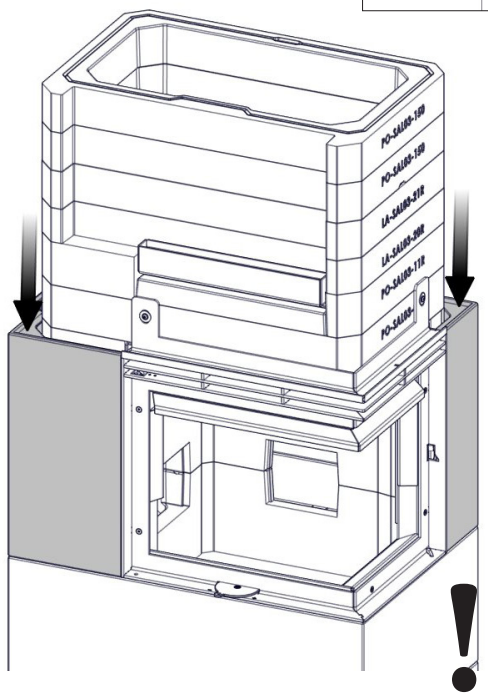

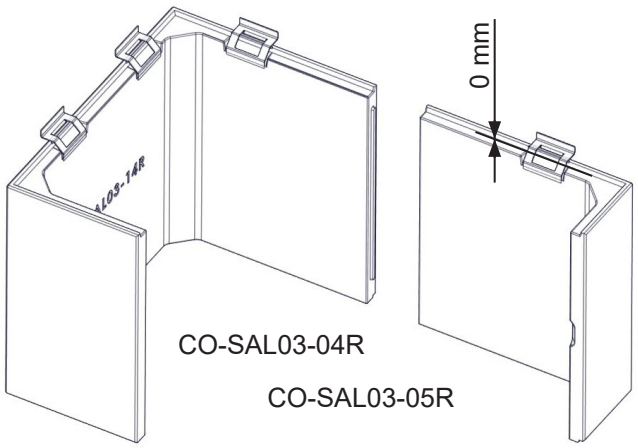


| | |
|---|---|
| **NO** | Pass på at innerkjernen monteres i lodd, og at ikke skiftene forskyves i forhold til hverandre. Det skal være 6-10 mm luft mellom innerkjernen og omrammingen. |
| **GB** | Confirm that the inner core is assembled vertically, and that the layers are not offset relative to each other. There should be a 6-10 mm air gap between the inner core and the surround. |
| **FI** | Varmista, että ydin on pystysuora ja kaikki kerrokset ovat täsmälleen kohdakkain.<br>Ytimen ja kuoren väliin tulee jäädä 6-10 mm ilmarako. |
| **SE** | Säkerställ att den inre kärnan är monterad vertikalt, och att skiften inte är förskjutna i förhållande till varandra. Det bör vara 6-10 mm luftspalt mellan den inre kärnan och omramningen. |

**FIG 31**

**1.**

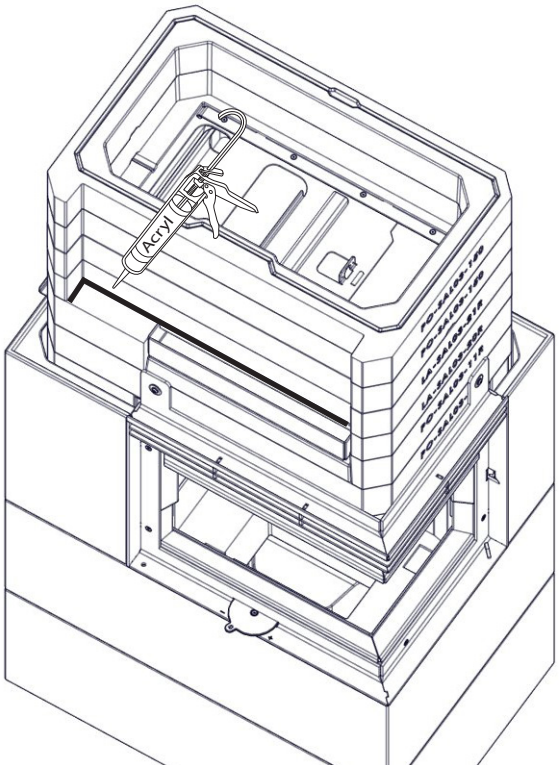

**2.**

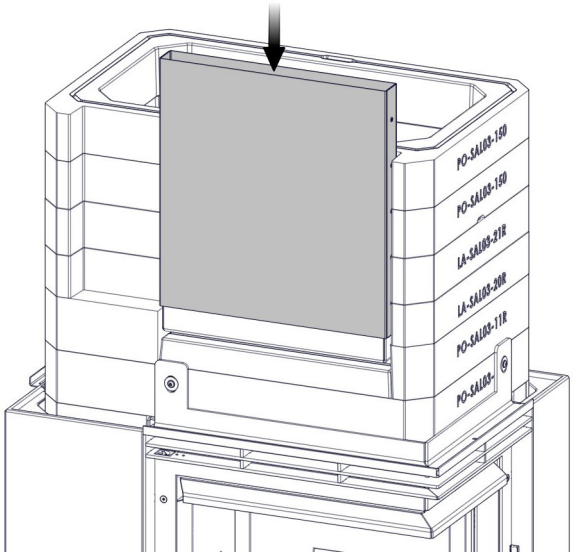

**FIG 31 a**



Ø10

1.

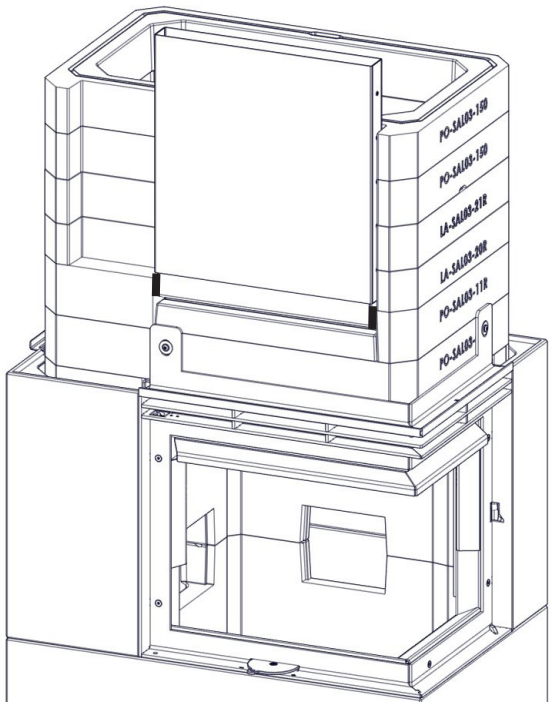

| | |
|---|---|
| **NO** | (1)Tett sidene mellom luftkanal og innerkjerne med pakning. (2) Tilfør akryl med tanke på å tette rundt luftkanalen. |
| **GB** | (1) Seal air channel side space by portions of gasket. (2) Apply acryl in order to seal area surrounding air channel |
| **FI** | (1)Tiivistä ilmakanavan sivut tiivistenarun paloilla. (2) Lisää arkryyliä tiivistääksesi alueen ilmakanavan ympäriltä. |
| **SE** | (1) Försegla sidospalterna vid luftkanalen med packningsmaterial. (2) Applicera akryllim för att försegla området runt luftkanalen. |

2.

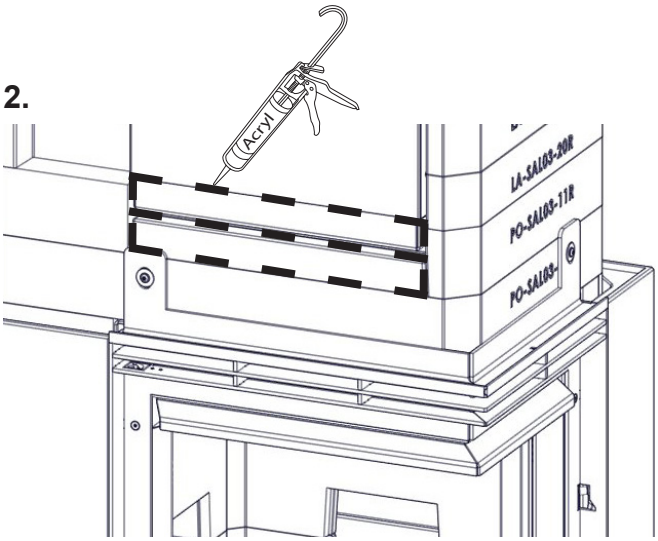


**FIG 32**

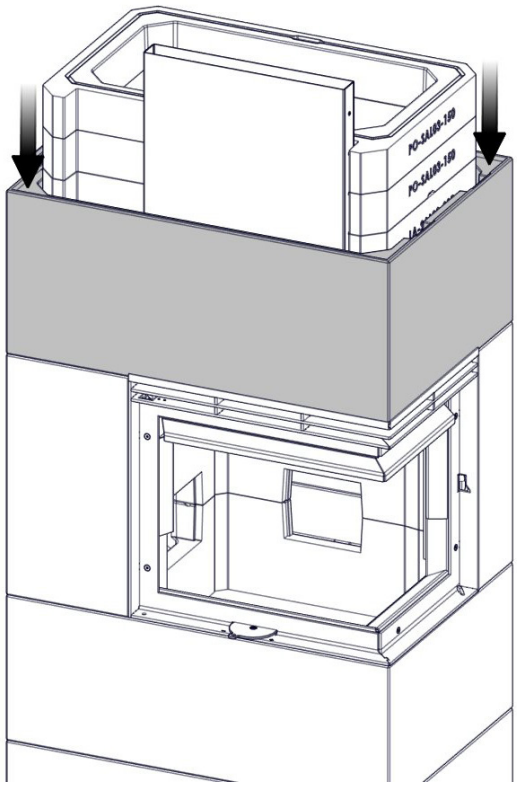

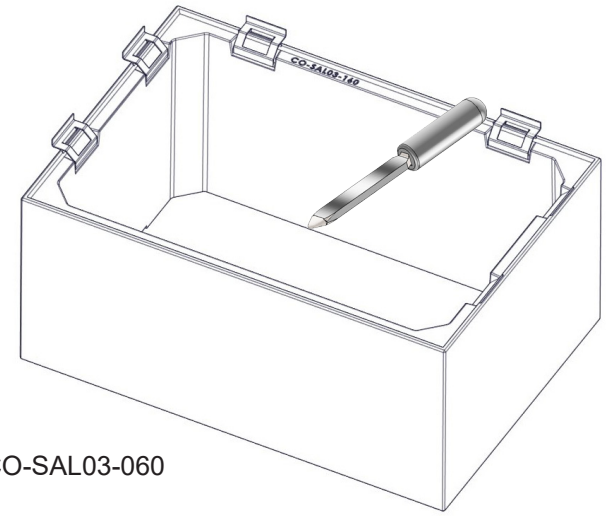

CO-SAL03-060

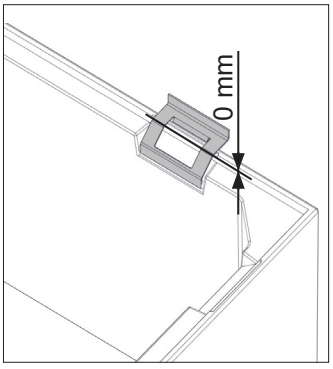




**x4**

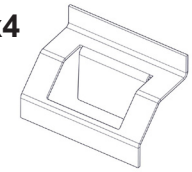

22-SAL02-160

**FIG 33**

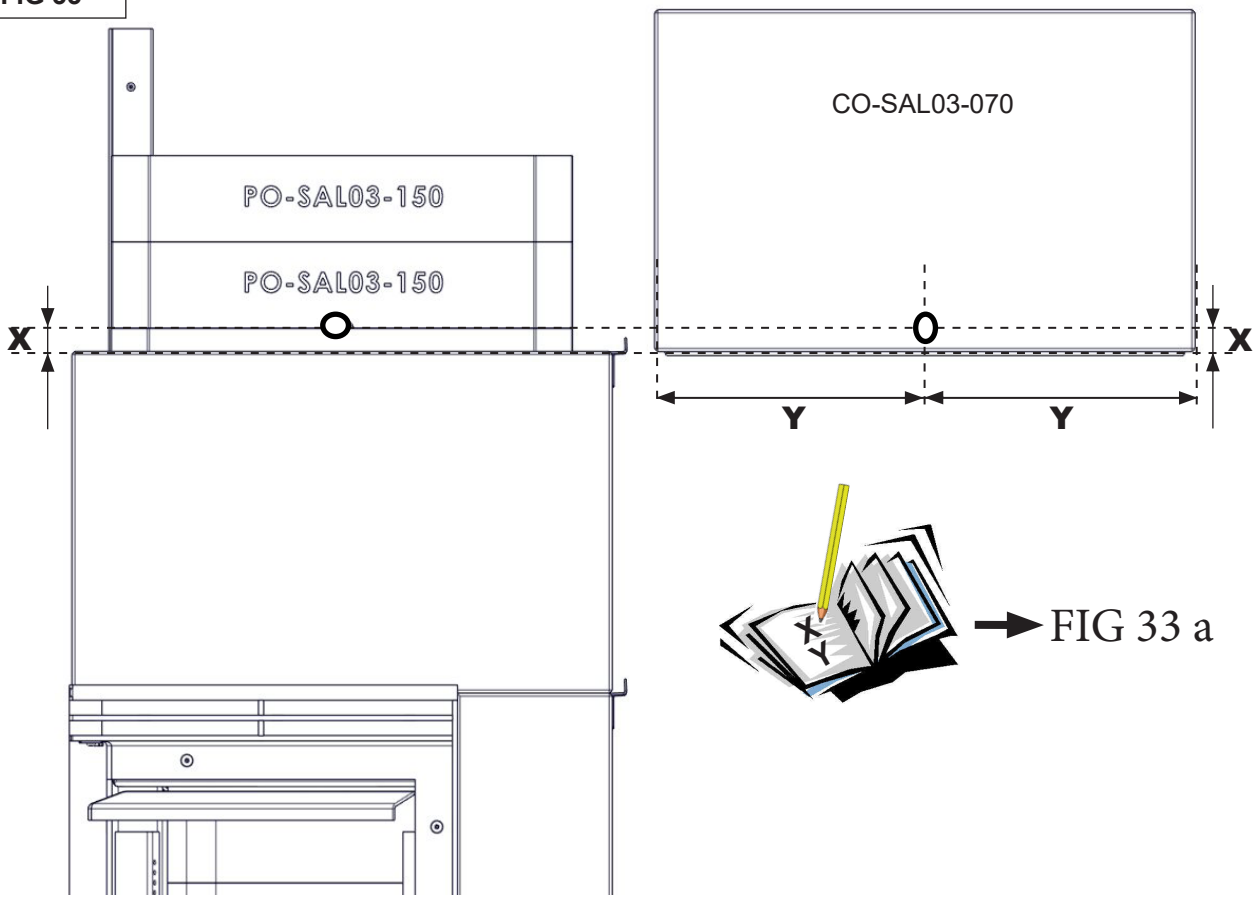


**FIG 33 a**

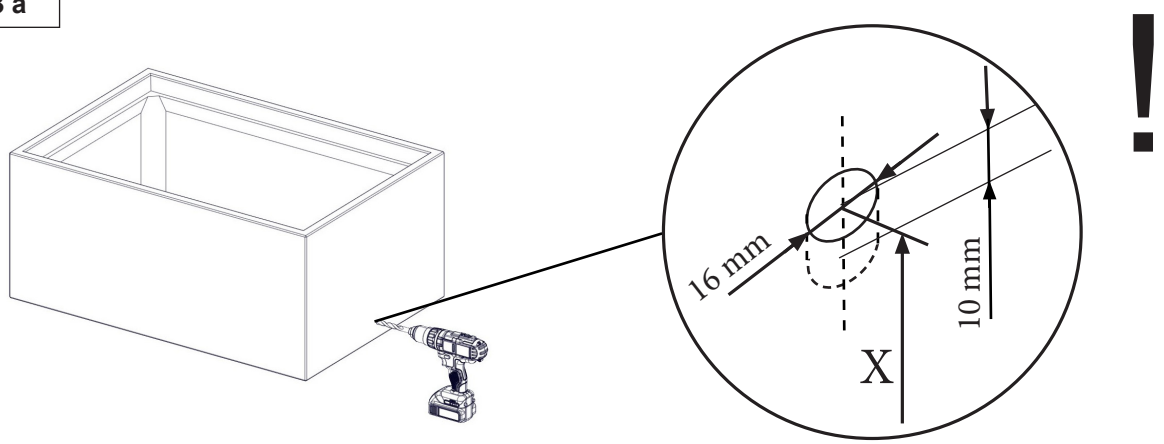


| | |
|---|---|
| **NO** | Mål til posisjonen til spjelarmen og bor et Ø16 mm hull. **Se kommentar på FIG 33.**<br>**NB! Etter montering vil pakningene mellom kjerneelementene sette seg noe. For å unngå at spjeldarmene kiler seg er det nørdvendig å frese / borre ut ca 10mm under hullet som lages til spjeldarmene.** |
| **GB** | Measure postion for the damper rod and drill a Ø16 mm hole. **See also remarks on FIG 33**<br>**Attention! The gaskets between the core elements will sink a little after assembly. It is important to extend the hole 10 mm downwards when drilling in order to avoid that the damper wedge.** |
| **FI** | Mittaa pellin akselin paikka ja poraa Ø16 mm reikä akselille ulkokuoreen. **Katso myös FIG 33.**<br>**Huom! Ydinelementtien väliset tiivisteet painuvat hieman kokoon asennuksen jälkeen. On tärkeää suurentaa reikää 10 mm alaspäin, jotta pellin akseli ei juutu kiinni.** |
| **SE** | Mät och markera spjällstångens position och borra ett hål Ø 16 mm. **Se även anvisningar i FIG 33.**<br>**OBS! Efter montering så kommer packningarna mellan kärnelementen att sätta sig något. För att undvika att spjällarmen fastnar är det nödvändigt att borra ut ca 10mm under hålet som görs till spjällarmen.** |

**FIG 33 b**

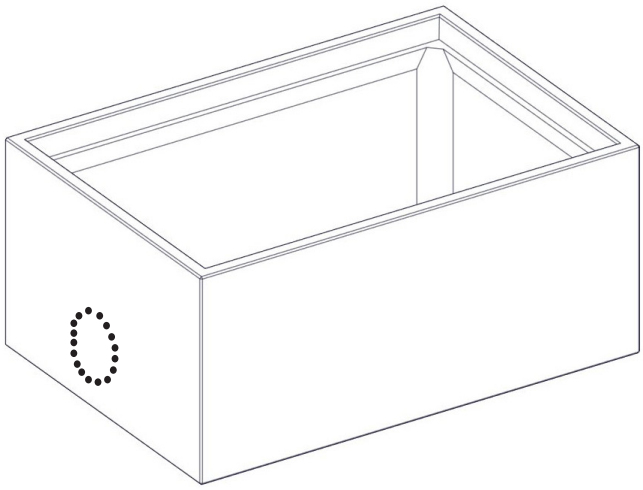

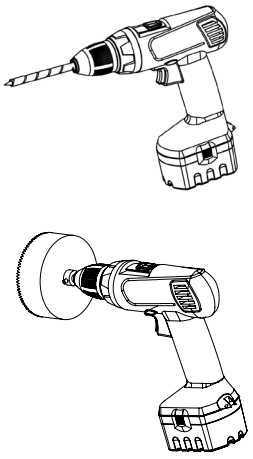

| | |
|---|---|
| **NO** | Når produktet skal monteres horisontait som bak eller side. Mål og kutt et hull for pipe tilslutningen. Sørg derfor for å ha en klaring mellom røykrør og betongen på +/- 10mm. |
| **GB** | When product is intended to be connected to the chimney horizontally - either side or back, measure and cut out one hole for chimney connector.<br>Remeber that the Powerstone core sets/sinks vertical during usage. Keep a distance between the smokepipe and the concrete of +/- 10mm. |
| **FI** | Kun takka liitetään savupiippuun suoraan takaa tai sivulta, mittaa ja leikkaa ulkoelementtiin reikä savupiipun liitosputkea varten. Muista, että<br>Powerstone-sydän asettuu/laskeutuu käytön aikana. Varmista, että savuputken ja betonin väliin jää 10 mm rako. |
| **SE** | Om kaminen ska ha horisontell skorstensanslutning (på sidan eller baktill), mät, markera och ta upp ett hål för skorstensanslutningen.<br>Avståndet mellan rökröret och betongen ska vara +/-10 mm. |

**FIG 33 c**

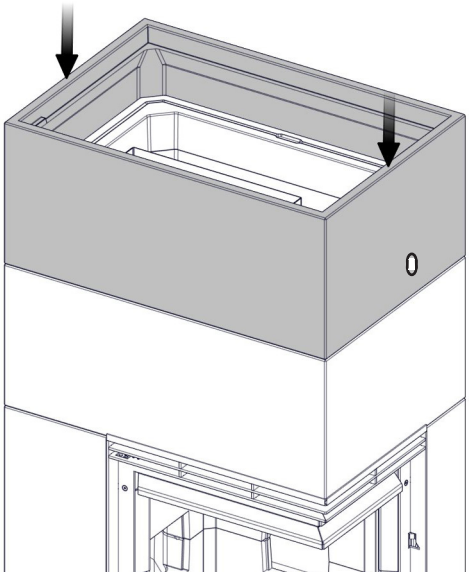

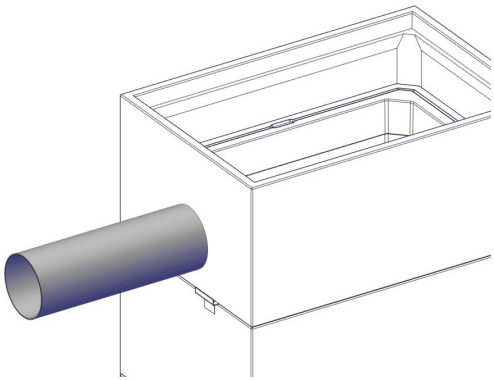

Tre røykrøret på plass. Før neste Powerstone legges på plass. Bruk pakning og forsikre deg om at tilkoblingen mellom rør og innerkjernen i Powerstone er tett. Røykrøret skal være flush med innsiden av Powerstonen.

Place the smokepipe. Before placing the next Powerstone, make sure the connection between the Powerstone and the smokepipe is sealed. The flue pipe should be flush with the inside of the Powerstone.

Asenna savuputki. Ennen kuin asennat seuraava Powerstone-osan, varmista, että osan ja savuputken välinen rako on tiivistetty. Savuputki on katkaistava PowerStone elementin sisäpintaan.

Sätt dit rökröret. Försäkra dig – innan du placerar nästa Powerstone-del – om att anslutnigen mellan Powerstone-elementet och rökröret är tätad. Rökröret ska vara kant i kant med insidan på Powerstone.

FIG 34

A

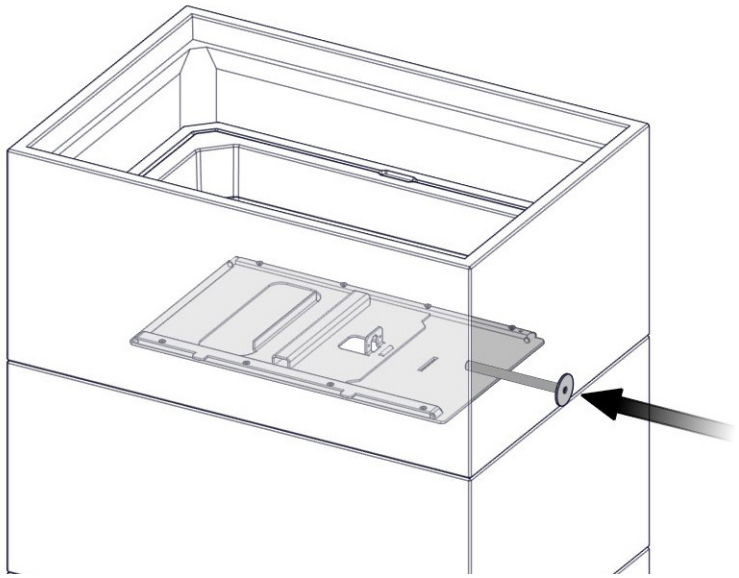

B

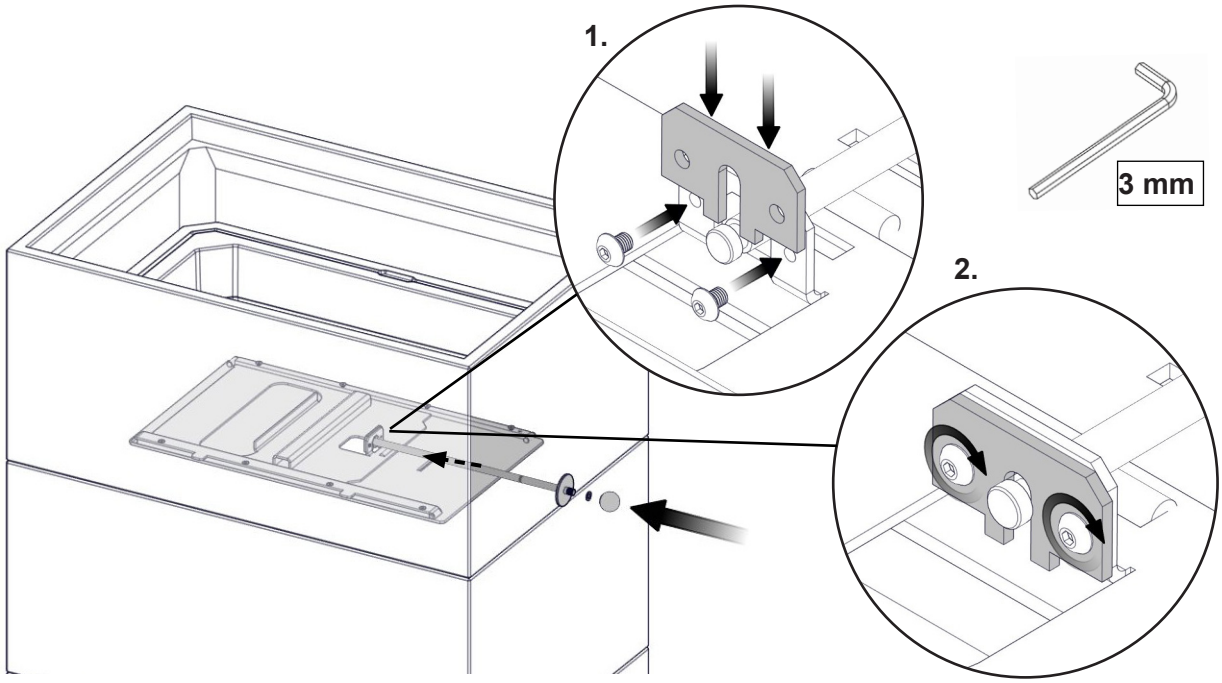


C

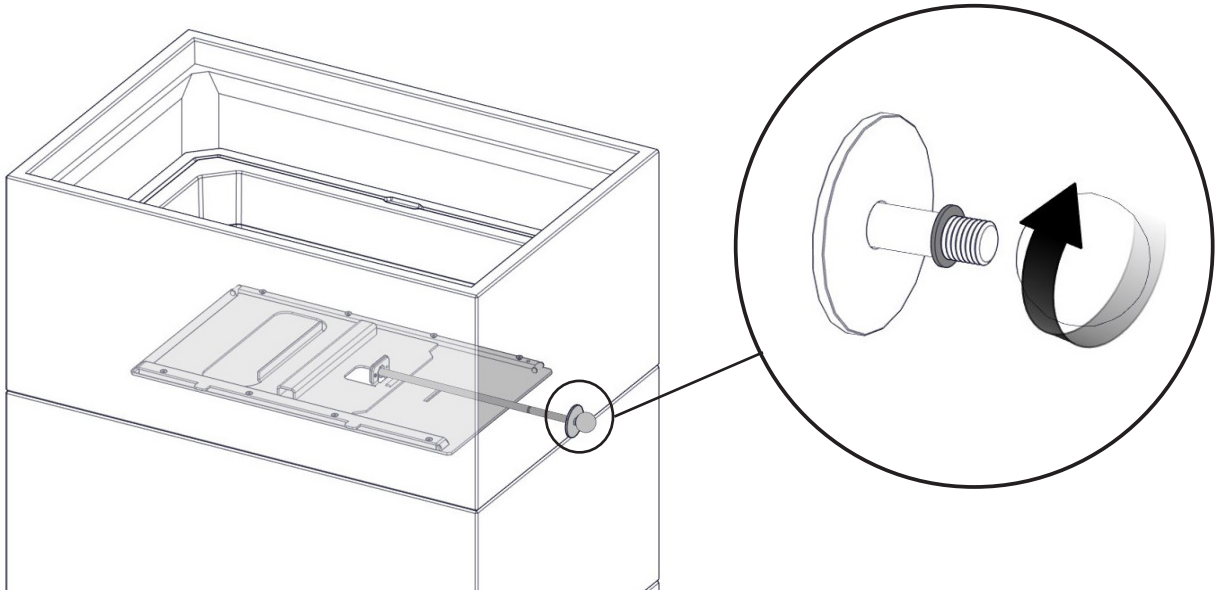

**FIG 35**

PO-SAL03-160 x1

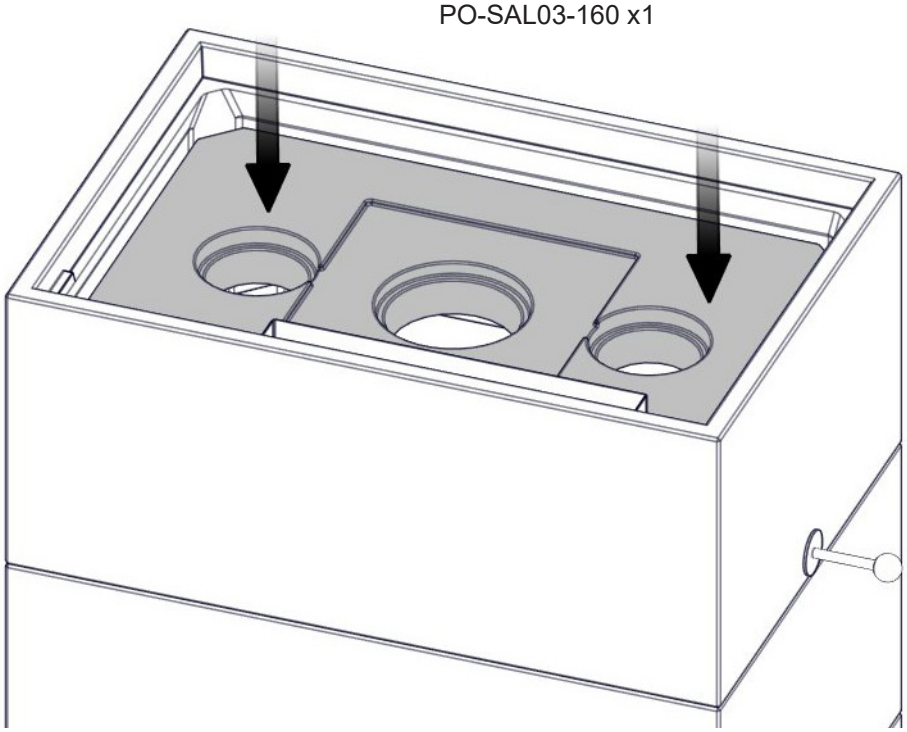

**FIG 35 a**

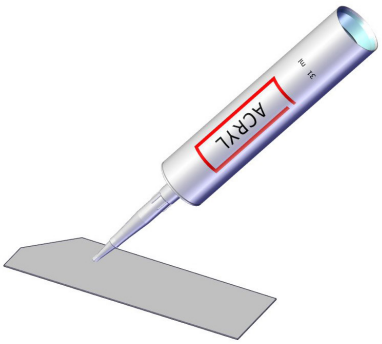


PO-SAL03-160 x1

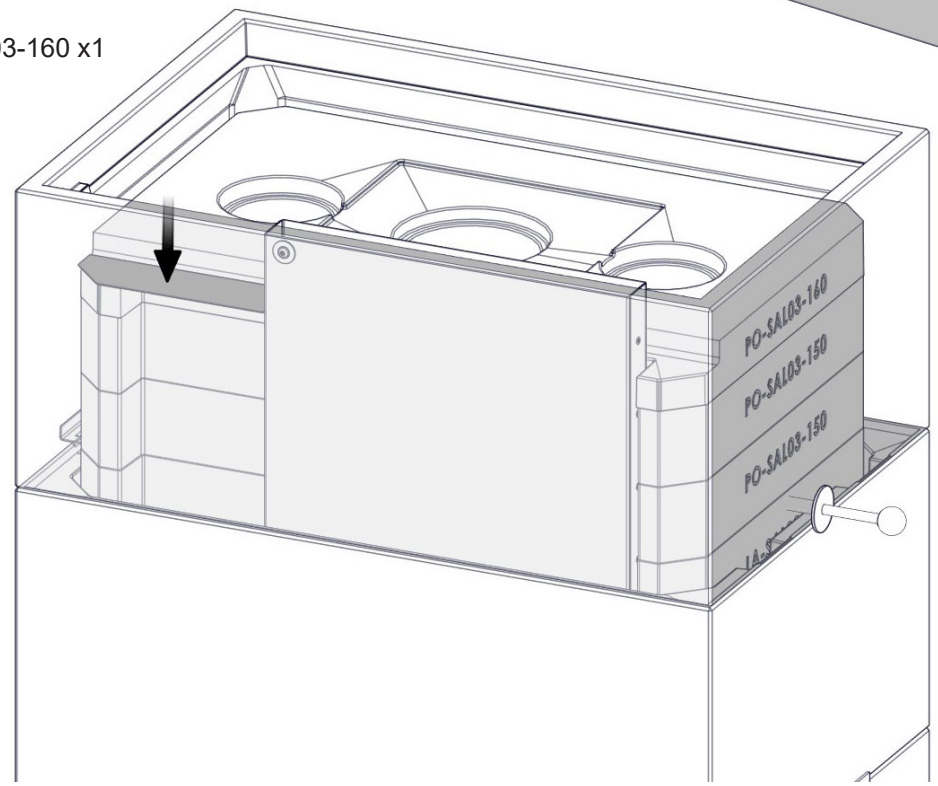

**FIG 36**

PO-SAL01-13A x2

IS-SAL02-040 x1

**A**

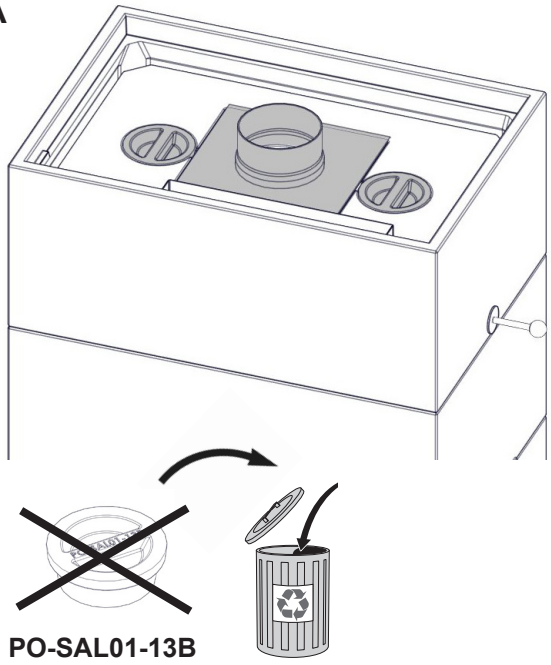



**PO-SAL01-13B**

PO-SAL01-13A x2

PO-SAL01-13B x1

**B**

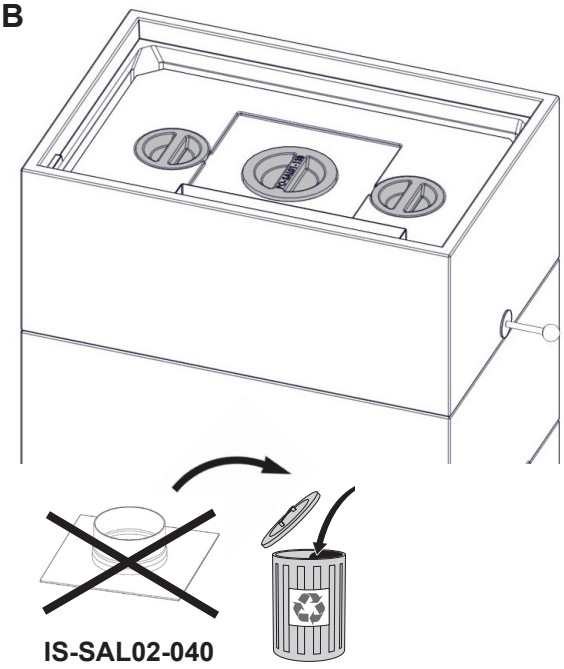



**IS-SAL02-040**

| | |
|---|---|
| **NO** | Rengjør flatene før du monterer lokkene. Når produktet skal side eller bakmonteres monter lokkene som anvist på. |
| **GB** | Clean surface of a hole before you place the lids. When product is intended to be connected to the chimney horizontally - side or back place Power stone plugs as shown on FIG 29 a. |
| **FI** | Puhdista reikien ja kansien pinnat ennen kuin asennat kannet. Jos takka liitetään piippuun suoraan sivulta tai takaa, asenna PowerStone-kanet kuvan FIG 29 a mukaan |
| **SE** | Om kaminen ska ha horisontell skorstensanslutning (på sidan eller baktill) ska Powerstone-pluggar placeras så som visas i FIG 29 a. |

**FIG 36a**

CO-SAL03-080 x1

22-SAL01-180 x2

**A**

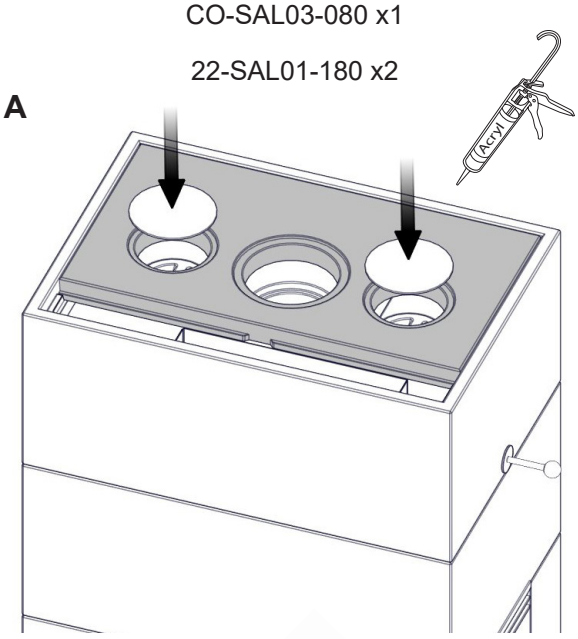




**22-SAL02-120**

CO-SAL03-080 x1

22-SAL01-180 x2

22-SAL02-120 x1

**B**

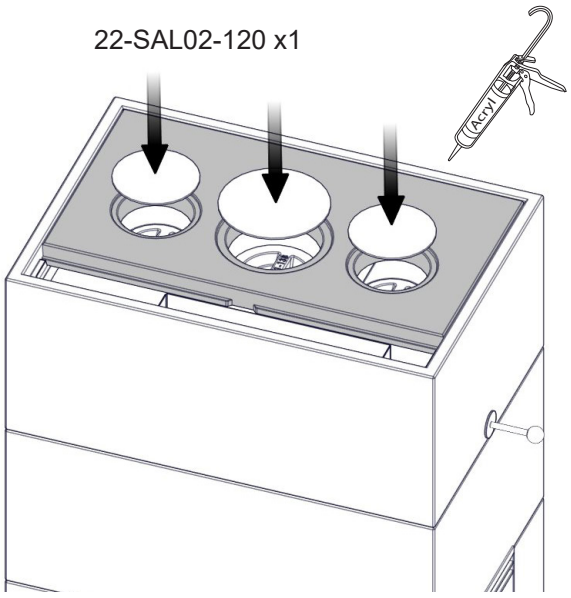

**FIG 37**

IS-SAL03-030 x1

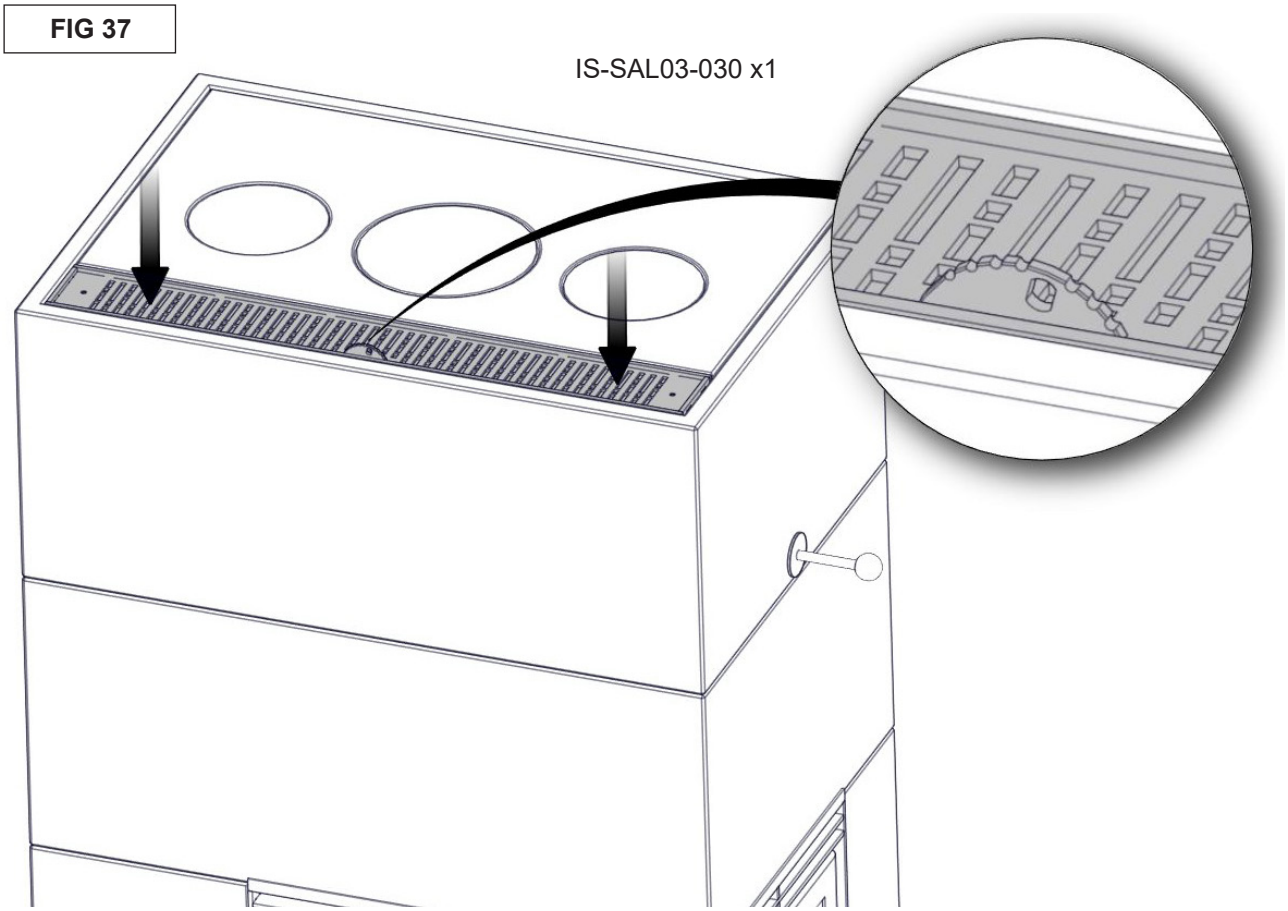

**FIG 38**

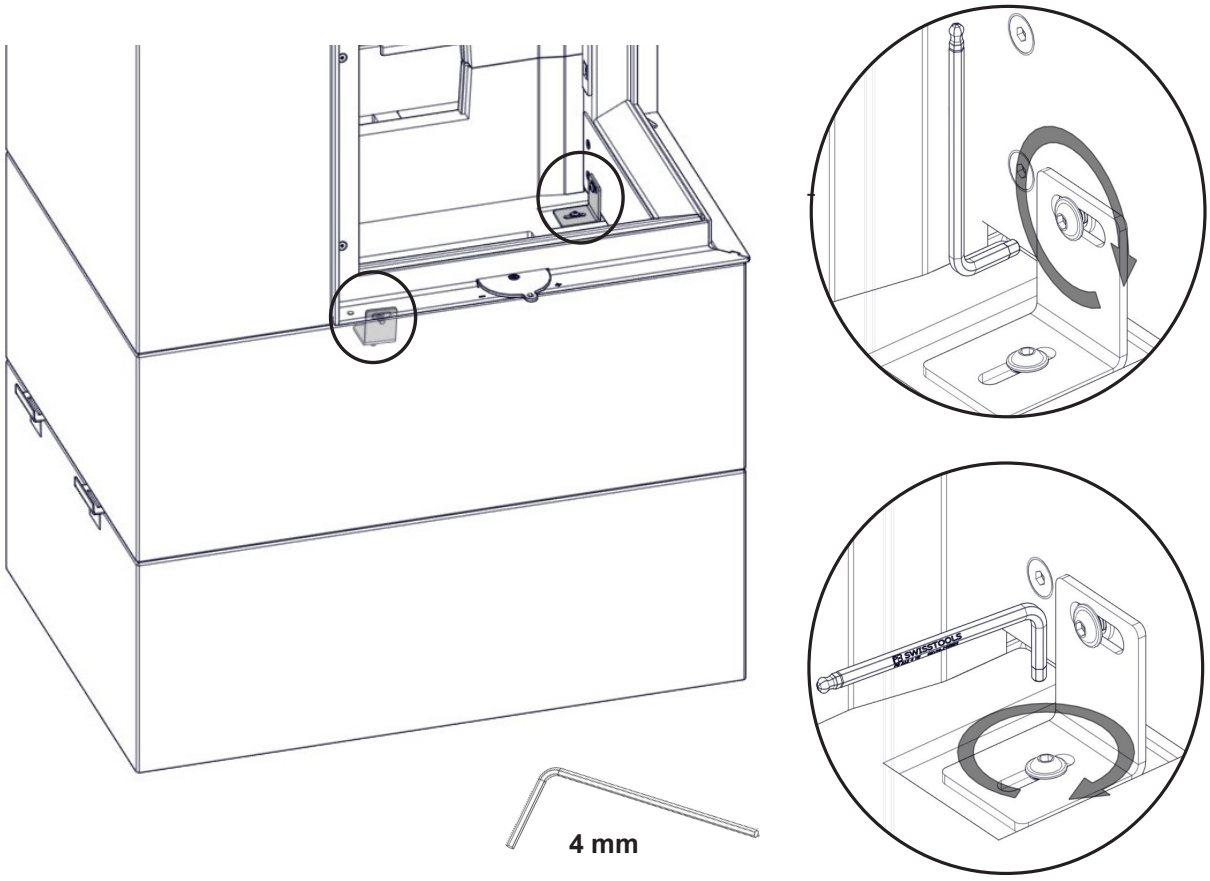

**FIG 39**




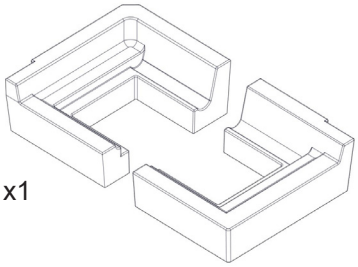

22-SAL03-01R x1

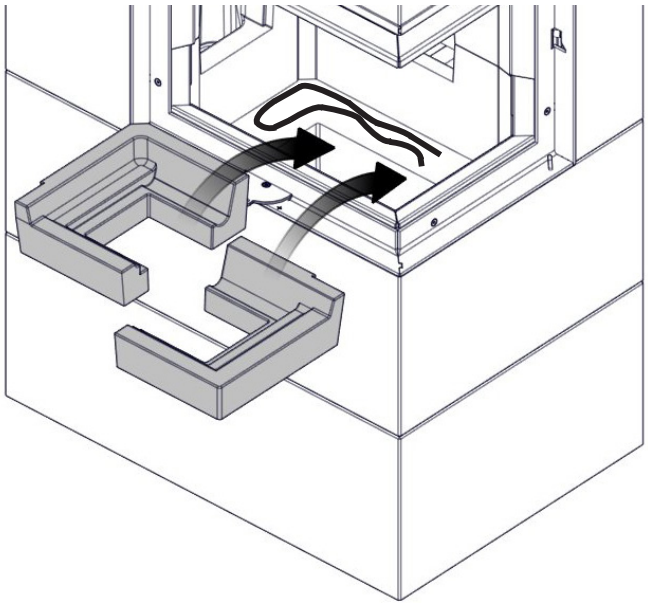

LA-SAL03-02R x1

| | |
|---|---|
| **NO** | Innvendig i forrenningskammeret plasser en Ø8mm pakning som vist på tegning. Fordel det jevnt pa bunnplaten og plasser høyre og venstre bunn Thermotte. |
| **GB** | Place a Ø8 mm gasket inside combustion chamber as shown on the drawing. Distribute it evenly on combustion bottom surface and place a bottom part of the Thermotte lining left and right. |
| **FI** | Laita tulipesään Ø8 mm tiivistenaru kuvan mukaisesti. Levitä se tasaisesti tulipesän pohjalle ja laita oikea ja vasen Thermotte pohjalevy paikoilleen. |
| **SE** | Lägg ut en 8 mm packning i förbränningskammaren, så som visas på bilden. Lägg ut packningen jämnt över förbränningskammarens bottenyta och sätt sedan in Thermotte-eldstadsfoder, vänster- respektive högerhalva. |

**FIG 40**

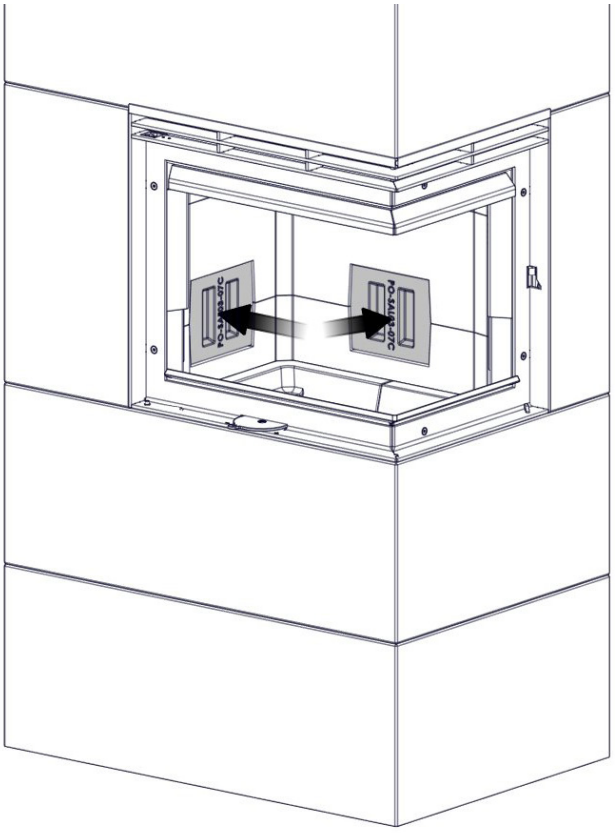

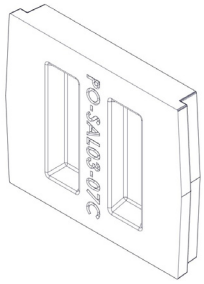


PO-SAL03-07C x2

**FIG 41**

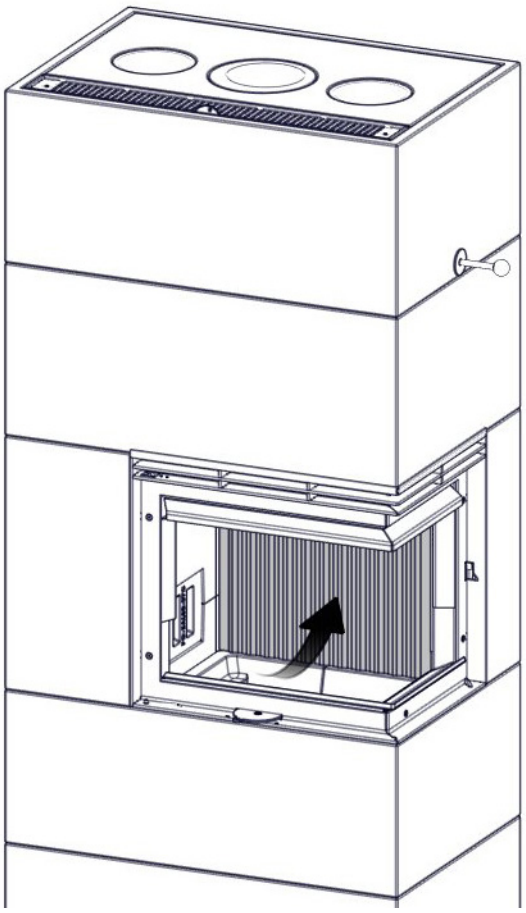

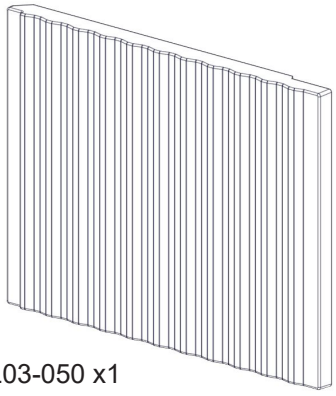

LA-SAL03-050 x1

**FIG 42**

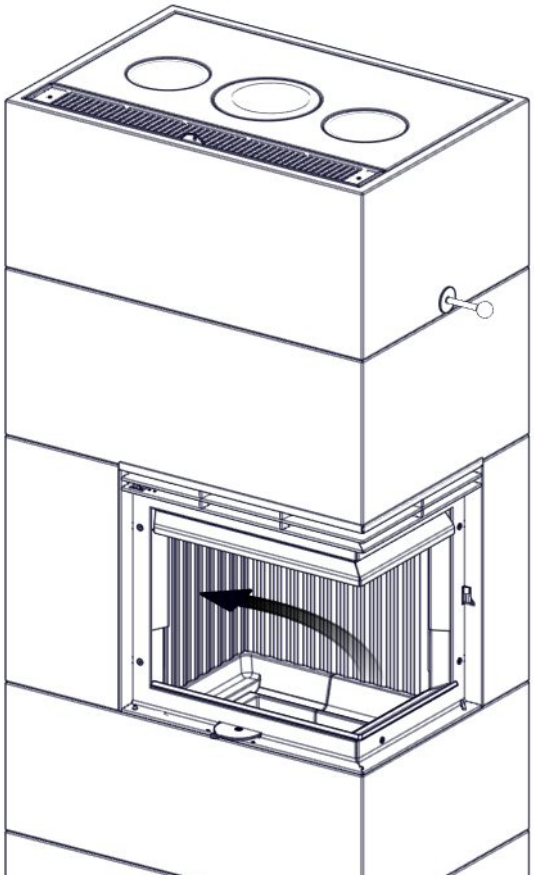

| | |
|---|---|
| **NO** | Plasser den andre Thermotte baksiden som illus-trert. Dytt de tett i hjørnet. |
| **GB** | Place side Thermotte plates as illustrated and push it tightly into the corner. |
| **FI** | Asenna sivu / taka Thermotte-levyä kuvan mukaan ja paina ne tiiviisti nurkkaan. |
| **SE** | Placera Thermotte-plattor sido- så som visas i bilden, och tryck in dem i hörnet tills de ligger tätt an mot varandra. |

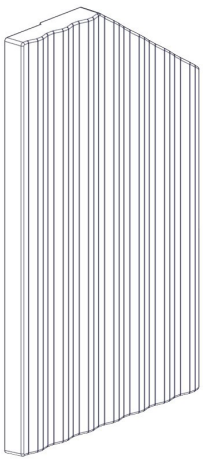

LA-SAL03-04R x1

**FIG 43**

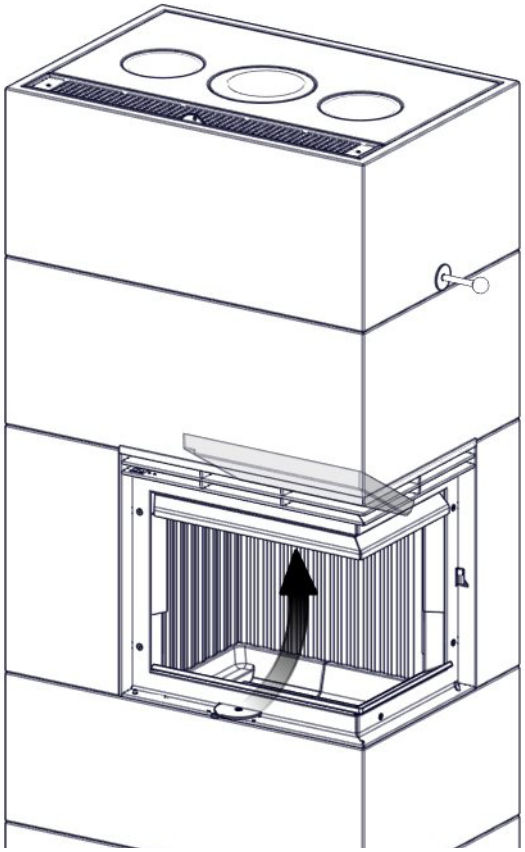

| | |
|---|---|
| **NO** | Monter røykvender platen som illustrert. Den skal bli støttet opp av de to bak sidene med Thernotte. |
| **GB** | Fit the Thermotte baffle plate as illustrated. It should be supported by the top surface of side / back Thermotte plates. |
| **FI** | Aseta Thermotte savuhylly kuvan mukaan. Sen on tukeuduttava taka- ja sivu-Thermotte levyjen yläosaan. |
| **SE** | Montera Thermotte-rökvändarplattan så som visas i bilden. It should be supporten by the top of the tow side / back Thermotte plates. |

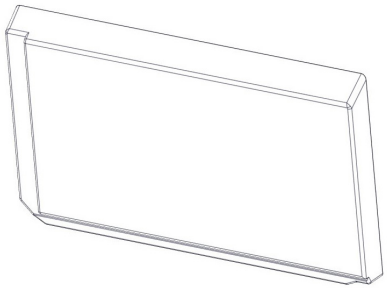

LA-SAL03-06R x1

**FIG 44**

**A**

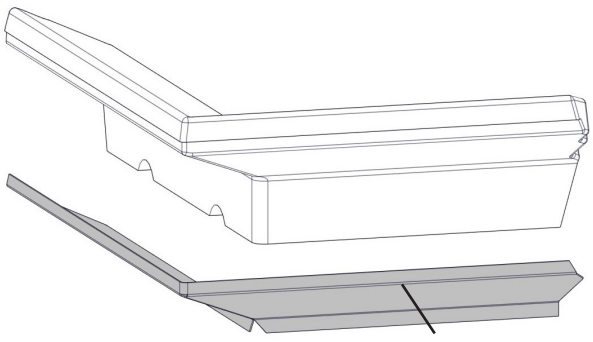

22-SAL03-190 x1

**B**

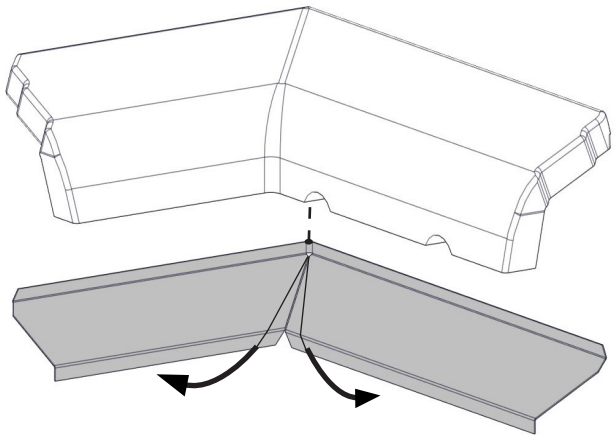

| | |
|---|---|
| **NO** | Kubbe fangeren består av en Thermotte del og stål ramme (A). Lag stålrammen slik at den følger Thermotten med å bøye de som vist (B). |
| **GB** | The logstopper consists of a Thermotte part and a steel shield (A). Make the steel shield fit the shape of the Thermotte by bending it as shown (B) |
| **FI** | Klapistoppari koostuu Thermottelevystä ja teräslevystä (A). Taita teräslevyä niin että se sopii Thermot-televyyn (B). |
| **SE** | Vedskärmen består av ett Thermotte-stycke och en stålplåt (A). Anpassa stålplåten till Thermotte-stycket genom att bocka den (B). |

**FIG 44 a**

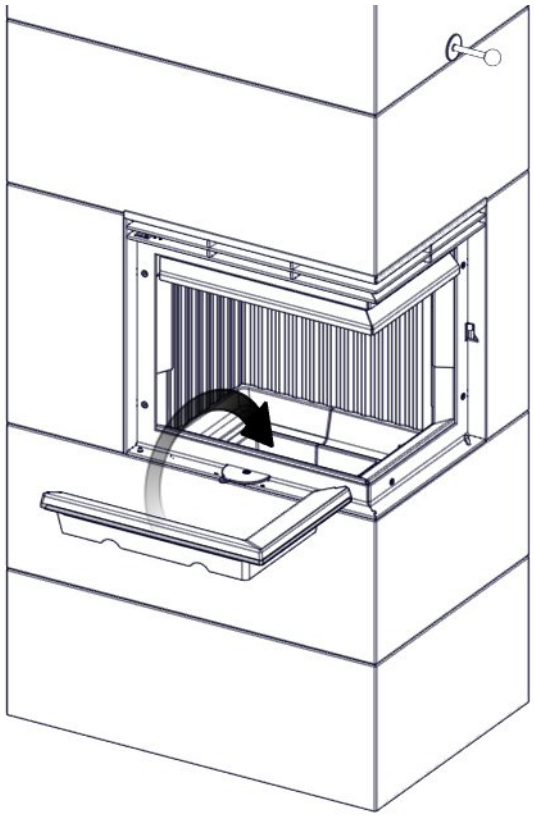

| | |
|---|---|
| **NO** | Plasser kubbefanger (Thermotte og stål ramme) som en enhet på sin plass. |
| **GB** | Place the Log stopper (Thermotte and steel shield) as one unit into its position |
| **FI** | Laita klapistoppari (Thermotte ja teräslevyt) yhtenä kappaleena paikalleen. |
| **SE** | Sätt vedskärmen på plats, Thermotte-stycke och stålplåt tillsammans som en enhet. |

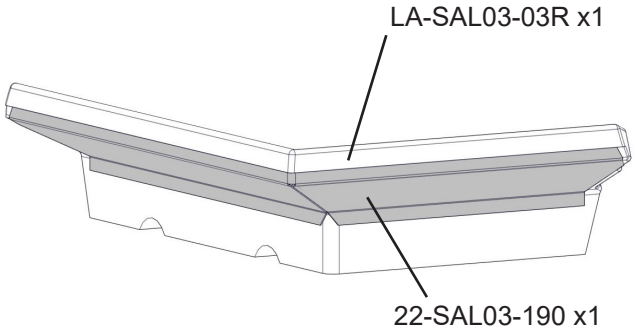


**FIG 45**

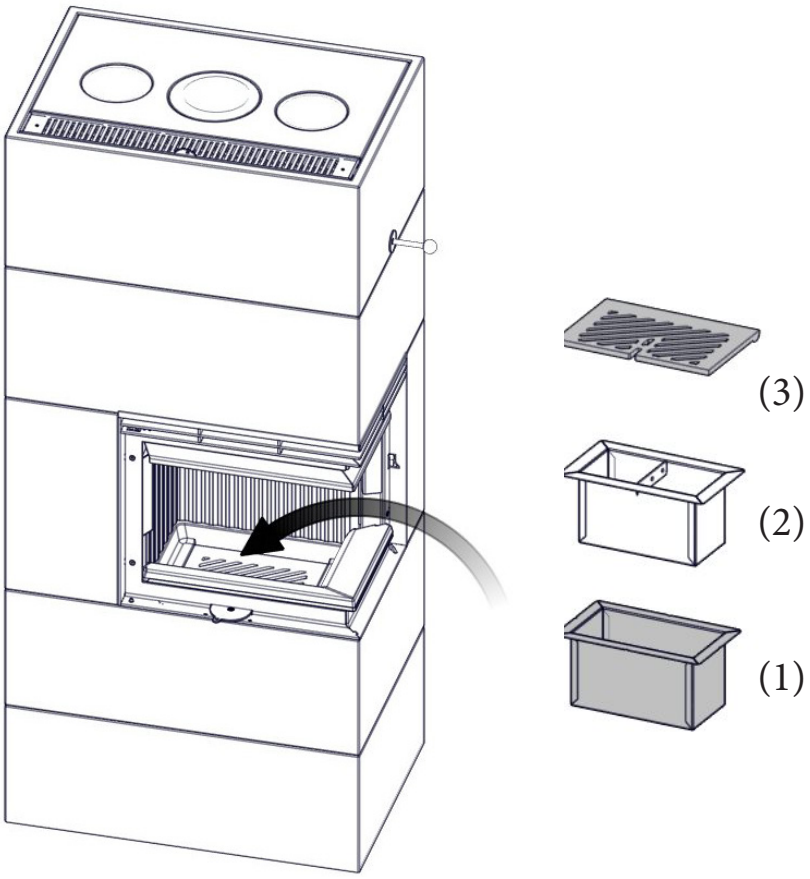

FIG 46

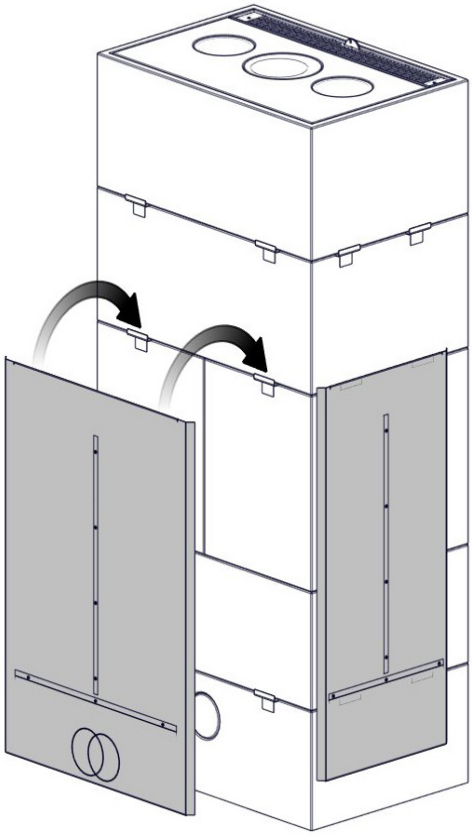

| | |
|---|---|
| NO | NB! Eventuelt ta hull til luft tilførselen. |
| GB | Attention! When rear air connection is going to be utlize cut out the hole in the back shield. |
| FI | HUOM! Kun paloilma otetaan takaa, leikkaa aukko säteilysuojaan. |
| SE | Obs! Om kaminen ska ha luftanslutning baktill, ska hål för detta tas upp i den bakre skölden. |

FIG 47

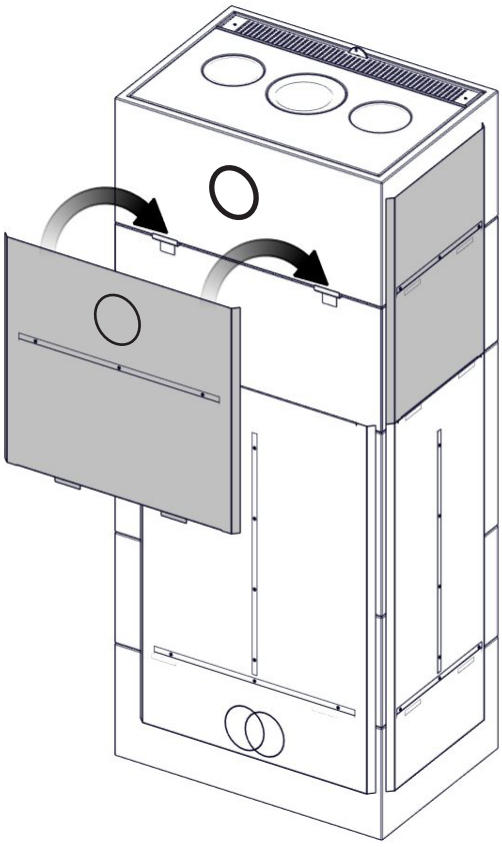

| | |
|---|---|
| NO | NB! ved horisontal tilslutning til pipe hull i varmesjoldet |
| GB | Attention! When product is going to be connected to the chimney horizontally, either from side or back wall, cut the hole in the shield. |
| FI | Huom! Jos takka liitetään savupiippuun takaa tai sivulta, tee reikä säteilysuojaan oikealle kohdalle. |
| SE | Obs! Om kaminen ska ha luftanslutning baktill, ska hål för detta tas upp i den bakre skölden. |

**FIG 48**

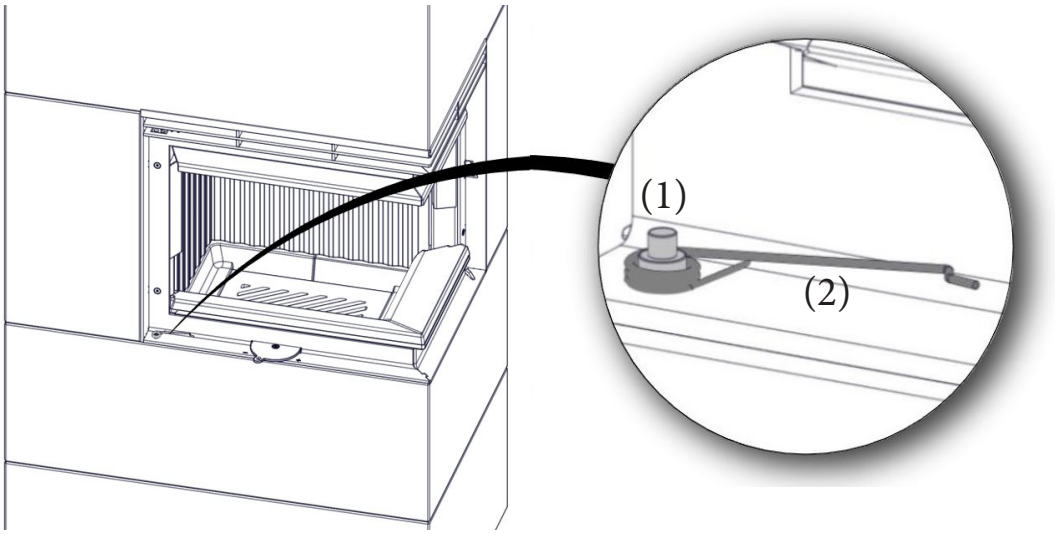


| | |
|---|---|
| **NO** | Monter dørhengsle (1). Monter dør fjær som vist på tegning (2).<br>**NB! For å oppfylle regionale krav i noen Europeiske land, skal alle dører ha selvlukke mekanisme. Om dette ikke er et krav i ditt område kan funksjonen (2) deaktiveres å droppe dette.** |
| **GB** | Assemble door hinge (1). Assemble door spring as shown on the drawing (2).<br>**Attention! To meet legal requirements in certain European countries, all doors are self-closing. If this is not a requirement in your area, this feature can be disabled by skipping step (2).** |
| **FI** | Laita saranatappi (1). Laita luukun jousi paikalleen kuvan mukaan (2).<br>**Huom! Joidenkin maiden lainsäädäntö vaatii että luukun on sulkeuduttava itsestään. Jos tämä ei ole tarpeen, voit jättää jousen asentamatta.** |
| **SE** | Montera luckgångjärnet (1). Montera luckfjädern så som visas i bilden (2).<br>**Obs! För att uppfylla lagkrav som ställs i vissa europeiska länder är samtliga luckor självstängande. Om sådana lagkrav inte ställs i det land kaminen installeras, kan luckstängningsmekanismen utelämnas och monteringssteg (2) således hoppas över.** |

**FIG 48 a**

| | |
|---|---|
| **NO** | Monter døren. Med a tre øvre tapp i ramme hylsen og dytt døren maks opp. **Viktig! Se til at du ikke skraoer overflatene mellom dør og ramme.** |
| **GB** | Assemble door. Take the door and tilt it on one side. Place upper door pin into the frame socket and push the door up at maximum. **Attention! Avoid touching surface between door and frame.** |
| **FI** | Asenna luukku. Taivuta luukkua niin että saat ylemmän saranatapin paikallen luukun karmin reikään. Nosta luukku niin ylös kuin se menee. **Huom! Varo ettet vaurioita luukun tai karmin maalipintaa.** |
| **SE** | Montera luckan.Tatta tag i luckan och luta den något åt ena sidan. Passa in den övre luckgångjärnstappen i hålet i luckramen och tryck luckan uppåt så långt det går.<br>**Obs! Vidrör inte ytan mellan lucka och luckram. door and frame.** |

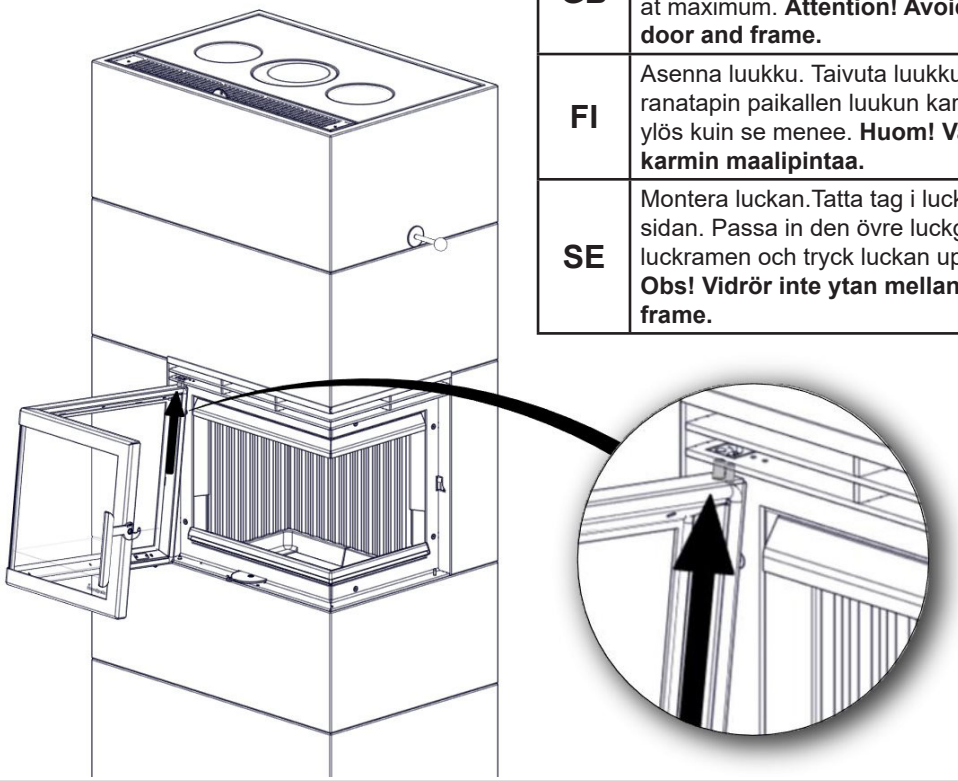

**FIG 48 b**

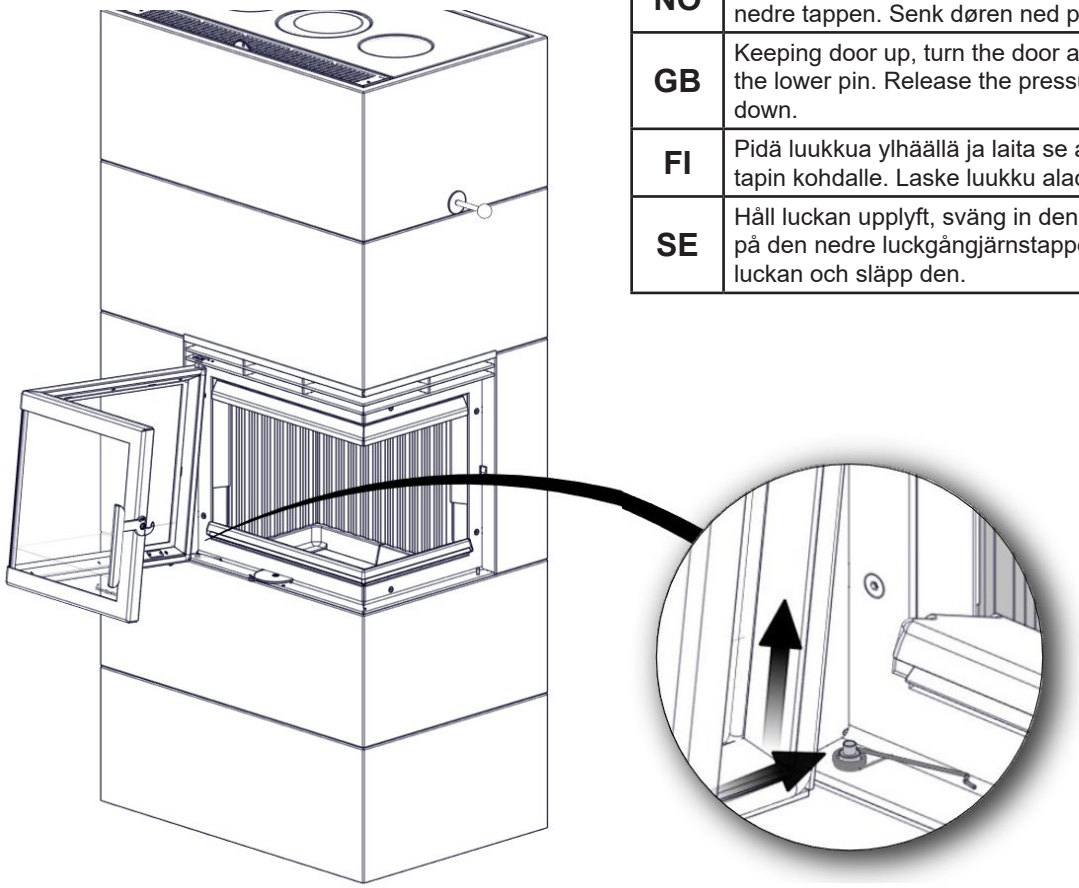

| | |
|---|---|
| **NO** | Hold døren oppe, vend døren for å montere den nedre tappen. Senk døren ned på hylsen . |
| **GB** | Keeping door up, turn the door and assemble it on the lower pin. Release the pressure and place door down. |
| **FI** | Pidä luukkua ylhäällä ja laita se alemman sarana-tapin kohdalle. Laske luukku alac. |
| **SE** | Håll luckan upplyft, sväng in den och passa in den på den nedre luckgångjärnstappen. Sänk sedan luckan och släpp den. |

**FIG 48 c**

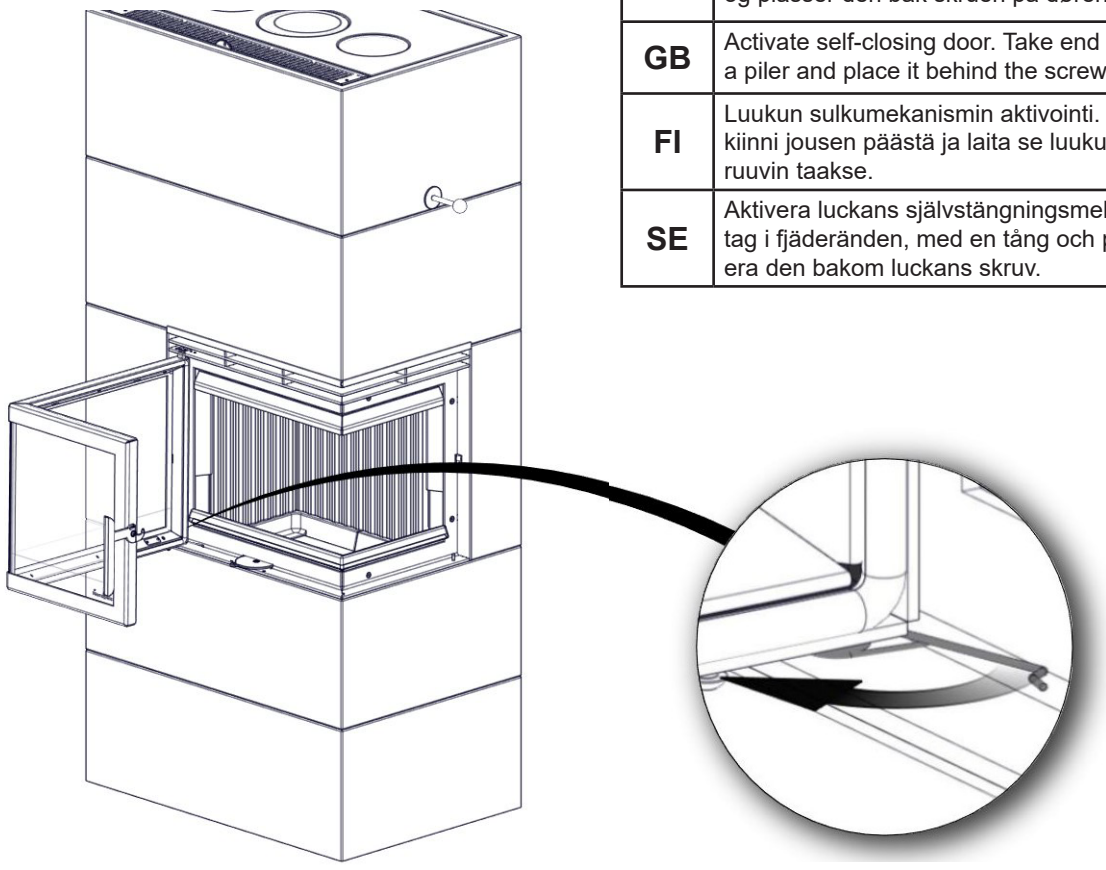

| | |
|---|---|
| **NO** | Aktiver Selvlukker. Ta enden av fjæren med en tak og plasser den bak skruen på døren. |
| **GB** | Activate self-closing door. Take end of the spring by a piler and place it behind the screw on the door. |
| **FI** | Luukun sulkumekanismin aktivointi. Ota pihdeillä kiinni jousen päästä ja laita se luukussa olevan ruuvin taakse. |
| **SE** | Aktivera luckans självstängningsmekanism. Fatta tag i fjäderänden, med en tång och placera den bakom luckans skruv. |

**FIG 49**

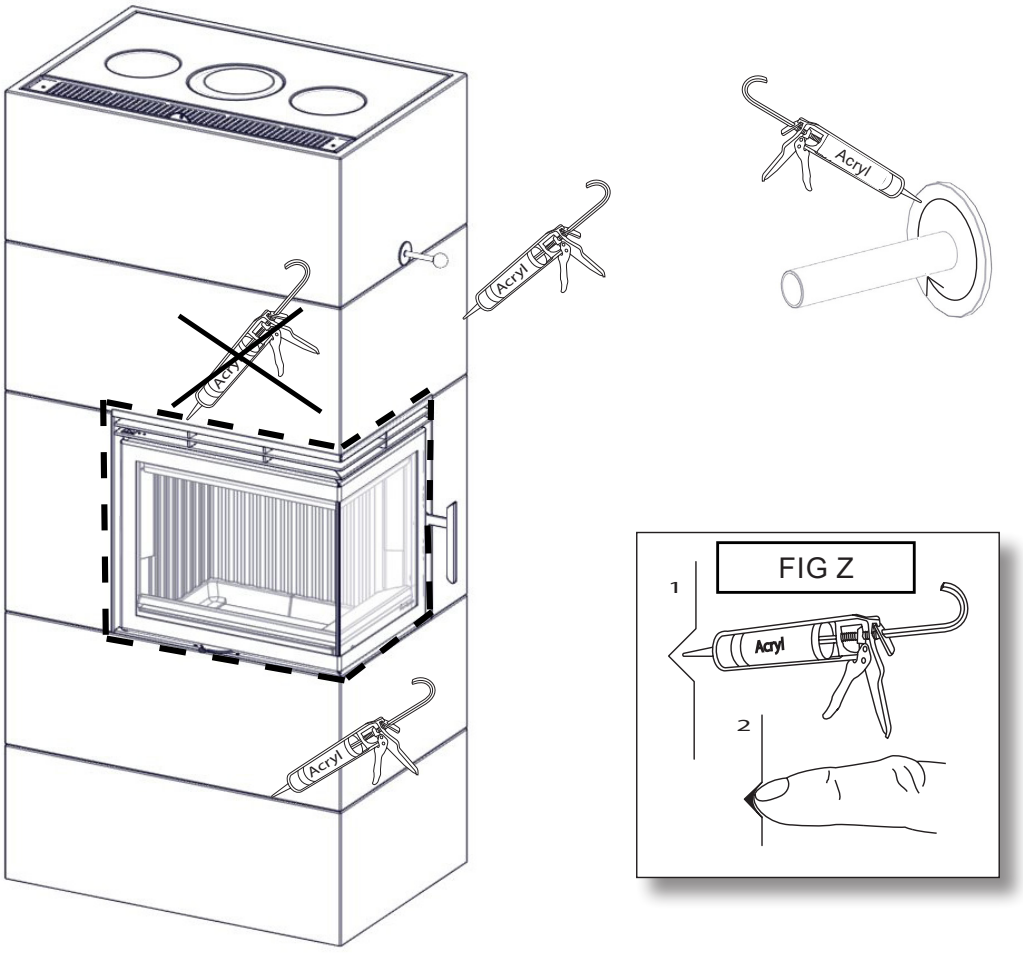


**FIG 50**

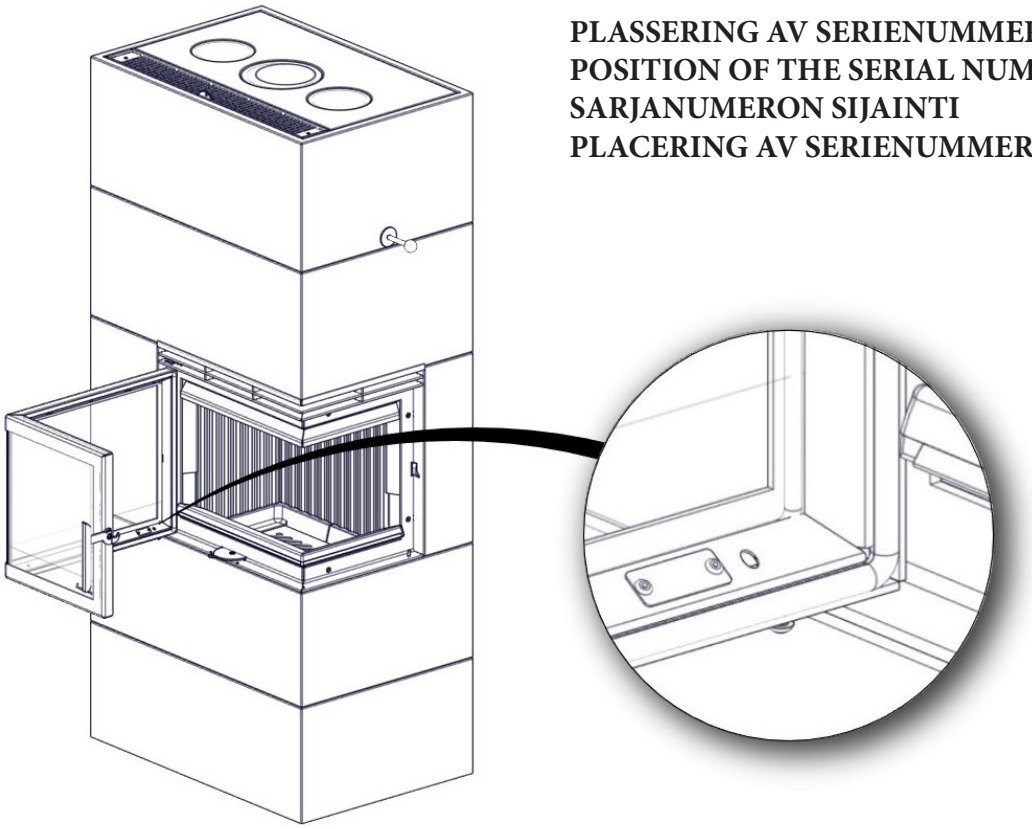

**PLASSERING AV SERIENUMMER**
**POSITION OF THE SERIAL NUMBER**
**SARJANUMERON SIJAINTI**
**PLACERING AV SERIENUMMER**

## Nordpeis AS

Gjellebekkstubben 11
3420 Lierskogen, Norway
*SalzCConv-CPR-2015/09/30*

CE

# Salzburg C Convection

**EN 15250:2007**

Year of Approval / Zulassungsjahr **2015**

Heating of living accomodation / Raumheizer für feste Brennstoffe für Wohnbauten

| | | |
|---|---|---|
| **Fire safety:** | **Feuersicherheit:** | |
| Reaction to fire: | Brandverhalten: | A1 |
| Distance to combustible: | Abstand zu brennbaren Materialien: | |
| Behind: | Hinten: | 50 mm |
| Beside: | Seitlich | 50 mm |
| **Flue gas temperature:** | **Abgastemperatur:** | **140 °C** |
| **Emission of combustion:** | **Emissionswerte:** | CO <1500 mg/m³<br>NOx < 200 mg/m³<br>OGC < 120 mg/m³<br>PM < 40 mg/m³ |
| **Thermal storage capacity:** | **Wärmespeicherkapazität:** | **100% after / nach 4,8h**<br>**50% after / nach 11,8h**<br>**25% after / nach 20,1h** |
| **Energy efficiency:** | **Wirkungsgrad:** | **> 65 %** |
| **Thermal Output:** | **Gesamtwärmeleistung:** | **54,6 kWh** |
| **Nominal heat output during discharge period:** | **Nennwärmeleistung während des Entladungszeitraums:** | **3,6 kW** |
| **Surface temperature:** | **Oberflächentemperatur:** | Pass / **Bestanden** |
| **Mechanical resistance:** | **Mechanischer Widerstand:** | Pass / **Bestanden** |
| **Cleanability:** | **Reinigungsfähigkeit:** | Pass / **Bestanden** |
| **Maximum recommended chimney weight:** | **Das empfohlene Schornsteingewicht:** | **300 kg** |
| **Fuel type:** | **Brennstoff:** | Wood logs / Scheitholz |

Intermitent burning / Zeitbrandfeuerstätte
Read and follow the manual / Lesen und befolgen Sie die Bedienungsanleitung
Double allocation is acceptable / Mehrfachbelegung des Schornsteins ist möglich

**Complies with / Entspricht folgenden Standards:**

LRV of Switzerland; BImSchV 1 & 2
BStV Munich, Regensburg
BStVO Aachen, Dusseldorf

**Test report / Prüfbericht Nr.**

**RRF-50 15 3896**

**SN:**

## Technical parameters for solid fuel local space heaters

Model identifier(s): **Salzburg C**

Indirect heating functionality: **no**

Direct heat output: **3,6** (kW)

| Fuel | Preferred fuel (only one): | Other suitable fuel(s): |
|---|---|---|
| Wood logs with moisture content ≤ 25 % | **yes** | **no** |
| Compressed wood with moisture content < 12 % | **no** | **no** |
| Other woody biomass | **no** | **no** |
| Non-woody biomass | **no** | **no** |
| Anthracite and dry steam coal | **no** | **no** |
| Hard coke | **no** | **no** |
| Low temperature coke | **no** | **no** |
| Bituminous coal | **no** | **no** |
| Lignite briquettes | **no** | **no** |
| Peat briquettes | **no** | **no** |
| Blended fossil fuel briquettes | **no** | **no** |
| Other fossil fuel | **no** | **no** |
| Blended biomass and fossil fuel briquettes | **no** | **no** |
| Other blend of biomass and solid fuel | **no** | **no** |

**Characteristics when operating with the preferred fuel**

Seasonal space heating energy efficiency $\eta_s$ < 65 %

Energy Efficiency Index (EEI): **112,8**

| Item | Symbol | Value | Unit | Item | Symbol | Value | Unit |
|---|---|---|---|---|---|---|---|
| **Heat output** | | | | **Useful efficiency (NCV as received)** | | | |
| Nominal heat output | $P_{nom}$ | **3,6** | kW | Useful efficiency at nominal heat output | $\eta_{th,nom}$ | **< 65 %** | % |
| **Auxiliary electricity consumption** | | | | **Type of heat output/room temperature control (select one)** | | | |
| At nominal heat output | $el_{max}$ | | kW | single stage heat output, no room temperature control | | **no** | |
| At minimum heat output | $el_{min}$ | | kW | two or more manual stages, no room temperature control | | **yes** | |
| In standby mode | $el_{SB}$ | | kW | with mechanic thermostat room temperature control | | **no** | |
| | | | | with electronic room temperature control | | **no** | |
| | | | | with electronic room temperature control plus day timer | | **no** | |
| | | | | with electronic room temperature control plus week timer | | **no** | |
| | | | | **Other control options (multiple selections possible)** | | | |
| | | | | room temperature control, with presence detection | | **no** | |
| | | | | room temperature control, with open window detection | | **no** | |
| | | | | with distance control option | | **no** | |
| **Permanent pilot flame power requirement** | | | | | | | |
| Pilot flame power requirement (if applicable) | $P_{pilot}$ | | kW | | | | |
| **Contact details** | Name and address of the supplier: **Nordpeis AS. Giellebekkstubben 11. N-3420 LIERSKOGEN. Norway** | | | | | | |

Nordpeis

# Declaration of Ecodesign Conformity

**This is to declare that Nordpeis Salzburg C Convection complies to the Ecodesign requirements described in the Commission Regulation, Directive 2015/1185 of the European Parliament and of Council 2009/125/WE for local solid fuel space heaters.**

| **Emission from combustion:** | | |
|---|---|---|
| Carbon monoxide at 13% $O_2$ | **CO:** | **< 1500 mg / $m^3$** |
| Oxygen nitride NOx at 13% $O_2$ | **NOx :** | **< 200 mg / $m^3$** |
| Organic Gaseous Carbon at 13% $O_2$ | **OGC :** | **< 120 mg / $m^3$** |
| Particulate Matter at 13 $O_2$ | **PM :** | **< 40 mg / $m^3$** |
| Energy efficiency | | **> 65 %** |

**The undersigned is responsible for the manufacture and conformity with declared performance.**



**Stian Varre, CEO Nordpeis AS**

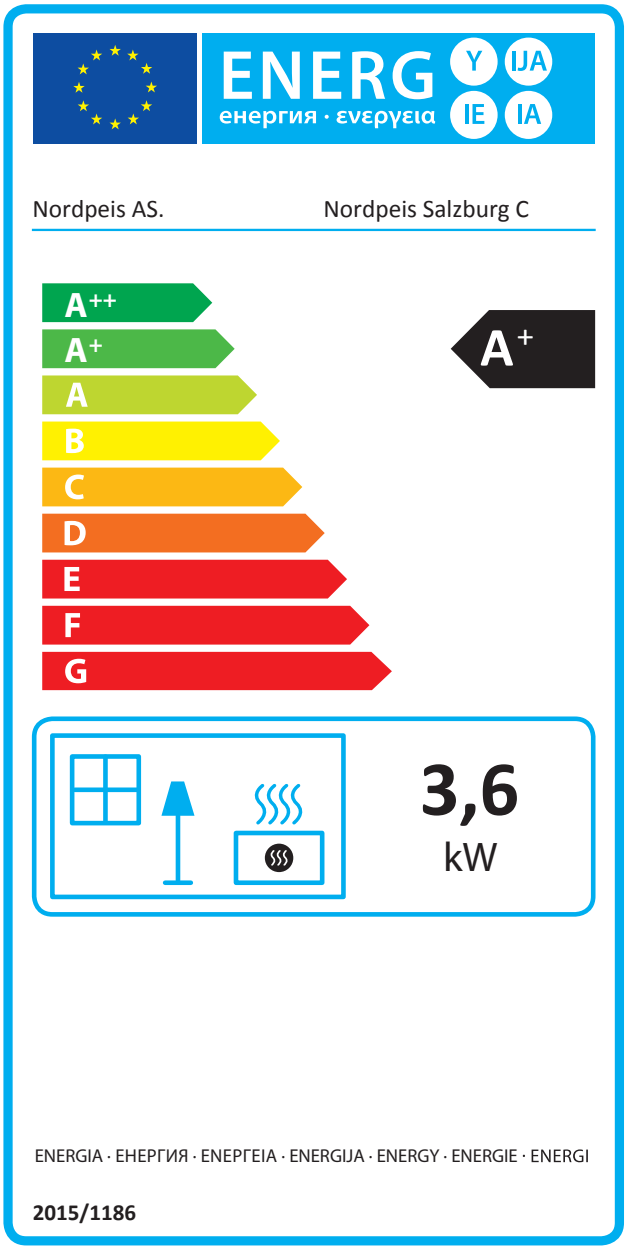


Nordpeis

Nordpeis AS, Gjellebekkstubben 9-11, N-3420 LIERSKOGEN, Norway
www.nordpeis.no